SICC
中国四联

电磁阀

产品手册

Product manual

四联在用户身边，用户在四联心中

Contents
目录

公司介绍	02
SVO1隔爆电磁头	03
SV02 浇封/隔爆电磁头	05
SV03 浇封/隔爆+本安型电磁头	07
SV04 浇封型电磁头	08
SV05 隔爆电磁头	10
SV06 浇封型电磁头	13
SV07 隔爆电磁头	16
直动式 3/2 系列电磁阀	17
先导式 3/2-5/2 系列电磁阀	25
先导式 5/3 双电控系列电磁阀	33
直动系列冗余电磁阀 1oo2/2oo2/2o03	35
先导系列的冗余阀组 1002/2002	44
3/2-5/2 气控阀	46
DCFC100 工况在线监测系统	49

Company introduction
公司介绍

中国四联仪器仪表集团有限公司（简称“四联集团”）成立于1987年，注册资本5.68亿元，是首批国家级技术创新示范企业。经过多年发展，四联集团产业领域覆盖工业自动化仪表及控制装置、电子元器件与电子制造、特种装备材料、工业互联网及科技服务、LED封装及智慧照明、环保装备及工程、城市轨道交通自动化装备等多个板块，是全国机械工业、电子信息工业、电气工业百强企业。

重庆四联特种装备材料有限公司电磁阀分公司（以下简称“四联特材电磁阀分公司”），依托于四联集团研发、制造、服务等优势，致力于打造“**自主、高端、智能**”电磁阀

- 1个国家技术中心
- 获得“国家技术创新示范企业”称号
- 1个博士后科研工作站、1个院士工作站
- 12个国家高新技术企业
- 7家“专精特新”小巨人（国家级5家、市级2家）
- 14个市级技术创新平台（重点实验室、工程技术研究中心、创新中心）
- 2家国家知识产权优势企业

SV01隔爆电磁头

特点

- 防爆外壳满足GB/T 3836.1-2021,GB/T 3836.2-2021,GB/T 3836.31-2021，应用于潜在爆炸环境
- 双腔隔爆结构，线圈和接线盒分腔，接线更方便，可有效减少线圈进水的风险
- 螺钉式接线端子，接线更方便
- 电缆引入口有1/2 NPT螺纹和M20×1.5可选，满足不同客户的配线需求
- 防护等级IP67
- 可搭配直动式和先导式的多种阀体使

电气特性

标准电压：

DC：24V
AC：110 V-220 V/50 Hz
(可根据用户需求提供其他电压)

防爆标志:

Ex db IIC T6 Gb
Ex tb IIIC T80°C Db

该电磁头允许的最低环境温度为-50°C
选择线圈时，需要考虑最大环境温度和常温下(20°C)的线圈功耗

DC 线圈						
序号	功耗	绝缘等级	最高环境温度(1)		可配阀体	
			CT6(Gb)/85°C(Db)	CT5(Gb)/95°C(Db)	直动	先导
1	1.8W	H	60°C	75°C	●	●
2	3.7 W	H	60°C	75°C	●	●
3	10 W	H	40°C	60°C	●	●
AC 线圈						
序号	功耗	绝缘等级	最高环境温度(1)		可配阀体	
			CT6(Gb)/85°C(Db)	CT5(Gb)/95°C(Db)	直动	先导
1	1.8 W	H	60°C	75°C	●	●
2	3.7 W	H	60°C	75°C	●	●
3	10 W	H	40°C	60°C	●	●
4	15W	H	40°C	40°C	●	●

SV01电磁头的型号规格表

壳体材料		电缆引入口		线圈功耗		额定电压		温度范围		产品类型	
代码	选项	代码	选项	代码	选项	代码	选项	代码	选项	代码	选项
A	铝合金	M	M20*1.5	B	1.8W	1	24V DC	缺省	-20~+40°C	缺省	防爆型
D	316	N	1/2" NPT	D	3.7W	2	110V AC	A	-20~+60°C	X	普通型
E	316L			G	10W	3	220V AC	B	-40~+60°C		
F	316SS			H	15W			C	-50~+60°C		

订购示例

SV01AMD1C - AD2N2S - MS

电磁头型号规格

阀体型号规格

补充功能代码

产品选型指导

第一步

选择电磁头的规格型号，包括壳体材质，螺纹，电压，功耗及环境温度。

第二步

选择阀体规格型号，包括动作方式，材料，通道，连接方式及控制逻辑。

第三步

选配需要的附加功能。

配件及附加功能

- 可选1/2NPT或M20*1.5的电缆引入装置（进线格兰）

安装

- 电磁头可任意方向安装，不影响使用
- 壳体和接线盒均可实现360°旋转调节，满足各种进线位置，有效避免了进线格兰安装不便和安装干涉的问题
- 设有内置和外置的接地端子

尺寸（mm）

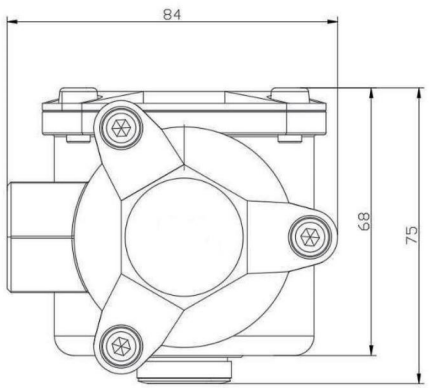

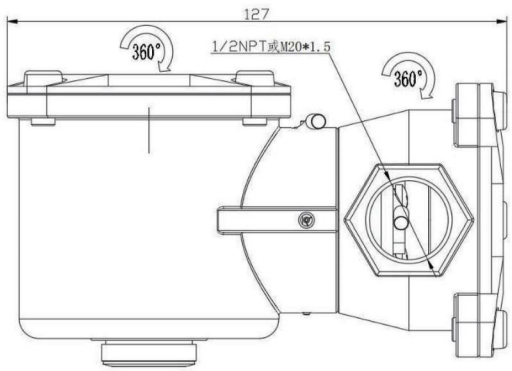

SV02浇封/隔爆电磁头

特点

- 该防爆外壳满足GB/T 3836.1-2021,GB/T 3836.2-2021,GB/T 3836.2-2021,GB/T 3836.31-2021，应用于潜在爆炸环境
- 浇封防爆线圈和隔爆型接线盒，接线方便，可满足多应用场景
- 过线环氧树脂浇封，可有效防止水汽进入线圈破坏绝缘层造成匝间短路
- 内置抑流二极管和温度保护开关；可选雷击浪涌保护型线圈，安全性更好
- 电缆引入口有1/2 NPT螺纹和M20×1.5可选，满足不同客户的配线需求
- 防护等级IP67
- 可搭配直动式和先导式的多种阀体使用

电气特性

标准电压：

DC：24V
AC：110 V-220 V/50 Hz
(可根据用户需求提供其他电压)

防爆标志:

Ex db mb IIC T6 Gb
Ex mb tb IIIC T80°C Db

该电磁头允许的最低环境温度为-50°C
选择线圈时，需要考虑最大环境温度和常温下(20°C)的线圈功耗

DC 线圈						
序号	功耗	绝缘等级	最高环境温度(1)		可配阀体	
			CT6(Gb)/85°C(Db)	CT5(Gb)/95°C(Db)	直动	先导
1	1.4 W	H	75°C	80°C	-	●
2	3.7 W	H	60°C	75°C	●	●
3	6 W	H	60°C	60°C	●	●
4	10 W	H	40°C	60°C	●	●
5	15W	H	40°C	40°C	●	●
AC 线圈						
序号	功耗	绝缘等级	最高环境温度(1)		可配阀体	
			CT6(Gb)/85°C(Db)	CT5(Gb)/95°C(Db)	直动	先导
1	3.7 W	H	60°C	75°C	●	●
2	6 W	H	60°C	60°C	●	●
3	10 W	H	40°C	60°C	●	●
4	15W	H	40°C	40°C	●	●

SV01电磁头的型号规格表

壳体材料		电缆引入口		线圈功耗		额定电压		温度范围		产品类型	
代码	选项	代码	选项	代码	选项	代码	选项	代码	选项	代码	选项
A	铝合金	M	M20*1.5	A	1.4W	1	24V DC	缺省	-20~+40°C	缺省	防爆型
D	316	N	1/2" NPT	D	3.7W	2	110V AC	A	-20~+60°C	X	普通型
E	316L			F	6W	3	220V AC	B	-40~+60°C		
F	316SS			G	10W			C	-50~+60°C		
				H	15W						

订购示例

SV02AMD1C - AD2N2S - MS

电磁头型号规格

阀体型号规格

补充功能代码

产品选型指导

第一步

选择电磁头的规格型号，包括壳体材质，螺纹，电压，功耗及环境温度。

第二步

选择阀体规格型号，包括动作方式，材料，通道，连接方式及控制逻辑。

第三步

选配需要的附加功能。

配件及附加功能

- 可选1/2NPT或M20*1.5的电缆引入装置（进线格兰）

安装

- 电磁头可任意方向安装，不影响使用
- 浇封线圈可实现360°旋转调节，接线盒的出线口可180°调转，满足各种进线位置，有效避免了进线格兰安装不便和安装干涉的问题
- 设有内置和外置的接地端子

尺寸（mm）

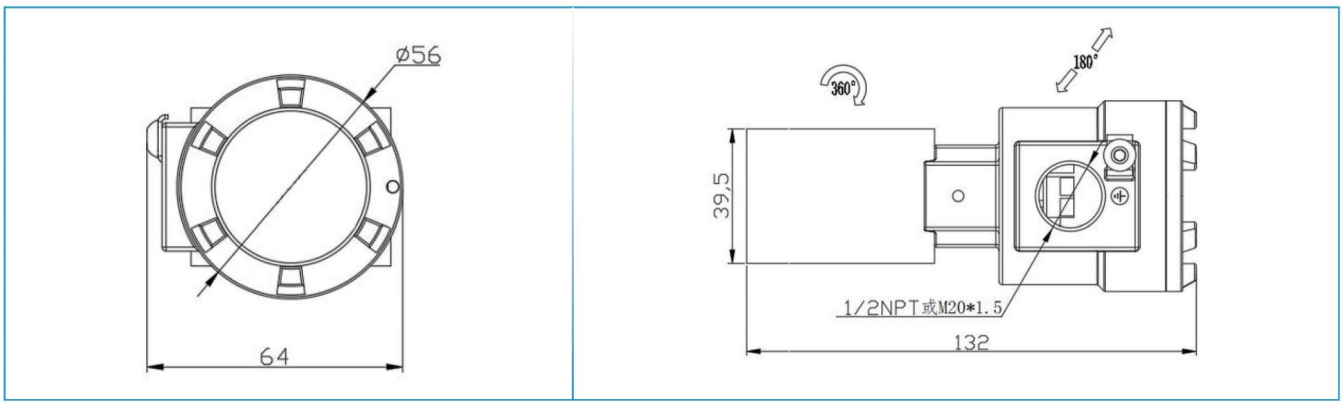

SV03浇封/隔爆+本安型电磁头

特点

- 该防爆外壳满足GB/T 3836.1-2021,GB/T 3836.2-2021,GB/T 3836.4-2021, GB/T 3836.9-2021, GB/T 3836.31-2021,应用于潜在爆炸环境
- 本安参数,Ui:28V, Ii:100mA , Ci:0uF,Li:0mA
- 过线环氧树脂浇封,可有效防止水汽进入线圈破坏绝缘层造成匝间短路
- 螺钉式接线端子,接线更方便
- 电缆引入口有1/2 NPT螺纹和M20×1.5可选,满足不同客户的配线需求
- 防护等级IP67

电气特性

标准电压:

DC:24V

防爆标志:

Ex ia IIC T6 Gb
Ex tb IIIC T80°C Db

该电磁头允许的最低环境温度为-50°C
选择线圈时,需要考虑最大环境温度和常温下的线圈功耗

DC 线圈						
序号	常温功耗	绝缘等级	最高环境温度		可配阀体	
			CT6(Gb)/85°C(Db)	CT5 (Gb) /95°C (Db)	直动	先导
1	1.3 W	H	60°C	75°C	-	●

注:SV03 的订购代码参见“SV02 电磁头的型号规格表”,但功耗只能选 1.3W。

安装

- 浇封线圈可实现360°旋转调节,接线盒的出线口可180°调转,满足各种进线位置,有效避免了进线格兰安装不便和安装干涉的问题
- 电磁头可任意方向安装,不影响使用
- 设有内置和外置的接地端子
- 安装配置安全栅

尺寸(mm) 同SV02

产品选型指导

第一步

选择电磁头的规格型号,包括壳体材质,螺纹,电压,功耗及环境温度。

第二步

选择阀体规格型号,包括动作方式,材料,通道,连接方式及控制逻辑。

第三步

选配需要的附加功能。

SV04浇封型电磁头

特点

- 普通型，不防爆
- DC线圈内置断电保护和峰值溢流元件
- 标配引线长度50cm，0.25mm²，其他引线规格可定制
- 螺钉式接线端子，接线更方便
- 出线口有1/2 NPT和M20×1.5螺纹可选，为需要接线盒的用户提供拓展接口
- 防护等级IP66
- 可搭配直动式和先导式的多种阀体使用

电气特性

标准电压：

DC：24V
AC：110 V-220 V/50 Hz
(可根据用户需求提供其他电压)

该电磁头允许的最低环境温度为-50°C
选择线圈时，需要考虑最大环境温度和常温下(20°C)的线圈功耗

DC 线圈						
序号	功耗	绝缘等级	最高环境温度(1)		可配阀体	
			CT6(Gb)/85°C(Db	CT5(Gb)/95°C(Db	直动	先导
1	1.4 W	H	60°C	60°C	-	●
2	3.7 W	H	60°C	60°C	●	●
3	6 W	H	60°C	60°C	●	●
4	10 W	H	40°C	40°C	●	●
5	15W	H	40°C	40°C	●	●
AC 线圈						
序号	功耗	绝缘等级	最高环境温度(1)		可配阀体	
			CT6(Gb)/85°C(Db)	CT5(Gb)/95°C(Db)	直动	先导
1	3.7 W	H	60°C	60°C	●	●
2	6 W	H	60°C	60°C	●	●
3	10 W	H	40°C	40°C	●	●
4	15W	H	40°C	40°C	●	●

SV04电磁头的型号规格表

壳体材料		电缆引入口		线圈功耗		额定电压		温度范围		产品类型	
代码	选项	代码	选项	代码	选项	代码	选项	代码	选项	代码	选项
缺省	浇封型	M	M20*1.5	A	1.4W	1	24V DC	缺省	-20~+40°C	缺省	防爆型
		N	1/2" NPT	D	3.7W	2	110V AC	A	-20~+60°C	X	普通型
				F	6W	3	220V AC	B	-40~+60°C		
				G	10W			C	-50~+60°C		

订购示例

SV04MD1C - AD2N2S - MS

电磁头型号规格

阀体型号规格

补充功能代码

产品选型指导

第一步

选择电磁头的规格型号，包括壳体材质，螺纹，电压，功耗及环境温度。

第二步

选择阀体规格型号，包括动作方式，材料，通道，连接方式及控制逻辑。

第三步

选配需要的附加功能。

配件及附加功能

- 可选1/2NPT或M20*1.5的防爆
- 默认配备POM排气螺母，可选黄铜，不锈钢，铝合金材质

安装

- 电磁头可任意方向安装，不影响使用
- 线圈可实现360°旋转调节满足各种进线位置，有效避免安装干涉的问题
- 设有内置接地，并配置引线

尺寸(mm)

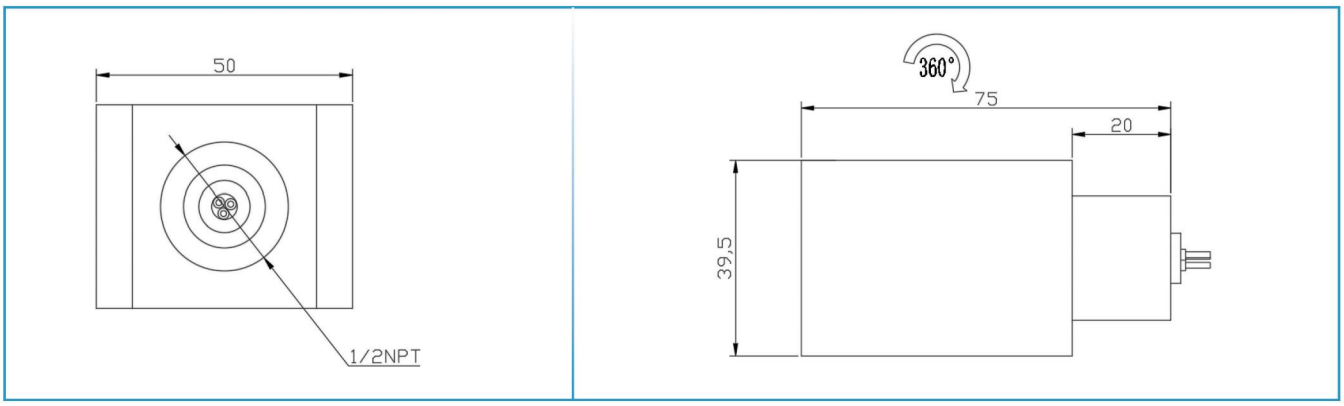

SV05隔爆电磁头

特点

- 防爆外壳满足GB/T 3836.1-2021,GB/T 3836.2-2021,GB/T 3836.31-2021，应用于潜在爆炸环境
- 螺钉式接线端子，接线更方便
- DC线圈内置断电保护，内置温度保护开关，安全性更好;可选雷击浪涌保护型线圈
- 可选电磁头运行状态监控功能和数据无线远传功能
- 可选配带电指示、线圈进水报警等特色功能
- 电缆引入口有1/2 NPT螺纹和M20×1.5可选，满足不同客户的配线需求
- 防护等级IP67
- 可搭配直动式和先导式的多种阀体使用

电气特性

标准电压:

DC:24V
AC:110 V-220 V/50 Hz
(可根据用户需求提供其他电压)

防爆标志:

Ex db IIC T6 Gb
Ex tb IIIC T80°C Db

该电磁头允许的最低环境温度为-50°C
选择线圈时，需要考虑最大环境温度和常温下(20°C)的线圈功耗

DC 线圈						
序号	功耗	绝缘等级	最高环境温度[1]		可配阀体	
			CT6(Gb)/85°C(Db)	CT5(Gb)/95°C(Db)	直动	先导
1	1.8W	H	60°C	75°C	●	●
2	3.7W	H	60°C	75°C	●	●
3	10W	H	40°C	60°C	●	●
4	15W	H	40°C	40°C	●	●
AC 线圈						
序号	功耗	绝缘等级	最高环境温度[1]		可配阀体	
			CT6(Gb)/85°C(Db)	CT5(Gb)/95°C(Db)	直动	先导
1	1.8W	H	60°C	75°C	●	●
2	3.7W	H	60°C	75°C	●	●
3	10W	H	40°C	60°C	●	●
4	15W	H	40°C	40°C	●	●

SV05电磁头的型号规格表

壳体材料		电缆引入口		线圈功耗		额定电压		温度范围		产品类型	
代码	选项	代码	选项	代码	选项	代码	选项	代码	选项	代码	选项
A	铝合金	M	M20*1.5	B	1.8W	1	24V DC	缺省	-20~+40°C	缺省	防爆型
D	316	N	1/2” NPT	D	3.7W	2	110V AC	A	-20~+60°C	X	普通型
E	316L			G	10W	3	220V AC	B	-40~+60°C		
F	316SS			H	15W			C	-50~+60°C		

订购示例

SV05AMD1C - AD2N2S - MS

电磁头型号规格

阀体型号规格

补充功能代码

产品选型指导

第一步

选择电磁头的规格型号，包括壳体材质，螺纹，电压，功耗及环境温度。

第二步

选择阀体规格型号，包括动作方式，材料，通道，连接方式及控制逻辑。

第三步

选配需要的附加功能。

配件及附加功能

- 可选1/2NPT或M20*1.5的电缆引入装置（进线格兰）
- 补充功能代码

诊断功能	
代码	选项
缺省	无
D	线圈得电指示
W	防水检测功能
G	阀位指示功能
C	防水检测功能+阀位指示功能

隔爆视窗

隔爆螺纹视窗，采用高强度有机玻璃，透光率高达80%，闪光信号明显易见

进水报警

线圈内部进水时，线圈红灯闪烁报警

得电指示

LED灯显示电磁阀头的通电状态，便于现场检查

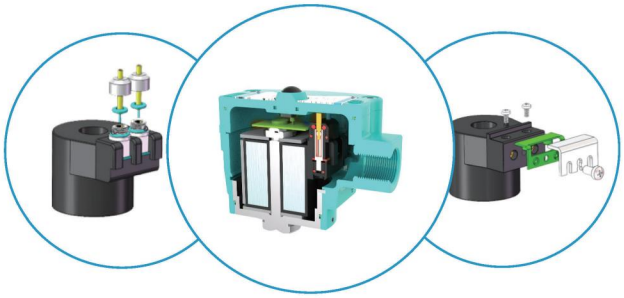

内置端子防水线圈

线圈绕组单独塑封
峰值溢流元件，防浪涌元件独有的端子防水专利技术

接线腔

铝合金壳体内腔铬酸盐钝化中性盐雾实验96小时无腐蚀
接线方向360°旋转，任意角度方便安装

视窗(选配)行业唯一

- 线圈带电示警,避免检修过程中带电开盖,造成事故。
- 线圈进水示警,进水后,壳体顶部指示灯变为红灯闪烁。
- 示警视窗采用高强度、透明的防弹玻璃材质。具有双重密封设计。

线圈

- 绝缘等级:H
- 内置温度保护开关,过压保护电路。
- 内置续流二极管,保护线圈及外围电路。
- 独有的端子防水专利技术(行业唯一)
- 可选无线远程及状态监控功能(行业唯一)

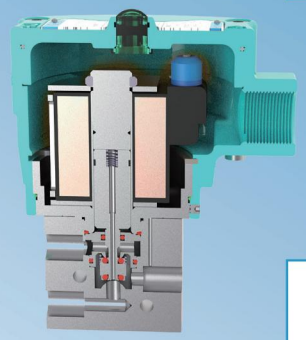

防爆外壳

- 防爆标志:Ex db IIC T6 Gb
- Ex tb IIIC T80°C Db
- 防护等级:IP67
- 材质:铝合金/316不锈钢,其他材质可定制。

电气接口

- 可选1/2 NPT/M20*1.5螺纹
- 可选配防爆格兰头

安装

- 电磁头可任意方向安装,不影响使用
- 壳体可实现360°旋转调节,满足各种进线位置,有效避免了进线格兰安装不便和安装干涉的问题
- 设有内置和外置的接地端子

尺寸(mm)

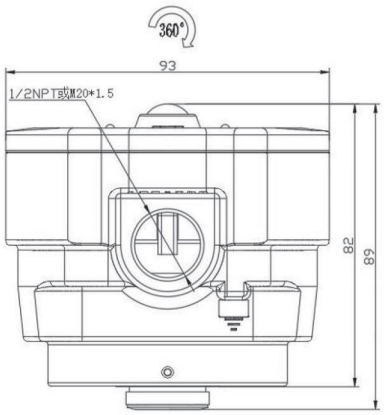

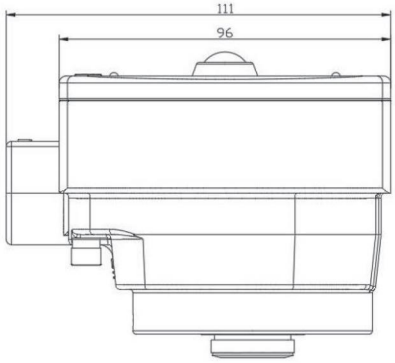

SV06浇封型电磁头

特点

- 普通型，不防爆
- 螺钉式接线端子，接线更方便
- 电缆引入口有PG11或M18×1.5可选，满足不同客户的配线需求
- 防护等级IP65
- 可搭配直动式和先导式的多种阀体使用

电气特性

标准电压：

DC：24V

AC：110 V-220 V/50 Hz (可根据用户需求提供其他电压)

该电磁头允许的最低环境温度为-50°C

选择线圈时，需要考虑最大环境温度和常温下(20°C)的线圈功耗

序号	功耗	绝缘等级	最高环境温度[1]	可配阀体	
				直动	先导
1	4W	F	60°C	●	●
2	6W	F	60°C	●	●
3	10W	F	40°C	●	●
4	15W	F	40°C	●	●
5	20W	F	40°C	●	●

SV06电磁头的型号规格表

壳材料		电缆引入口		线圈功耗		额定电压		温度范围	
代码	选项	代码	选项	代码	选项	代码	选项	代码	选项
缺省	浇封型	P	PG11	E	4W	1	24V DC	缺省	-20~+40°C
		S	M18×1.5	F	6W	2	110V AC	A	-20~+60°C
				G	10W	3	220V AC	B	-40~+60°C
				H	15W			C	-50~+60°C
				G	20W				

订购示例

SV06PE1C - CD2N2S - MS

电磁头型号规格

阀体型号规格

补充功能代码

产品选型指导

第一步

选择电磁头的规格型号，包括壳体材质，螺纹，电压，功耗及环境温度

第二步

选择阀体规格型号，包括动作方式，材料，通道，连接方式及控制逻辑。

第三步

选配需要的附加功能。

安装

- 电磁头可任意方向安装，不影响使用
- 线圈可实现360°旋转调节，接线盒可90°旋转调节，满足各种进线位置，有效避免了进线格兰安装不便和安装干涉的问题

尺寸(mm)

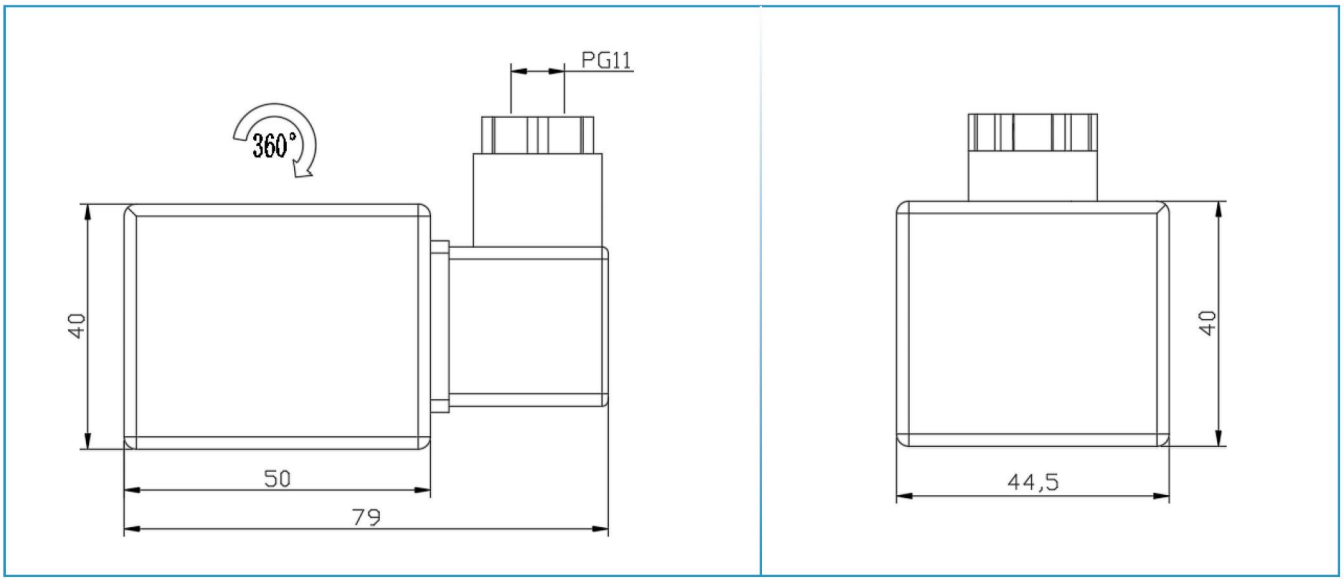

SV07隔爆电磁头

特点

- 该防爆外壳满足GB/T 3836.1-2021,GB/T 3836.2-2021,GB/T 3836.2-2021,GB/T 3836.31-2021,应用于潜在爆炸环境
- 一体式分腔隔爆型结构,线圈和接线盒分腔,过线环氧树脂浇封,可有效防止水汽进入线圈
- 螺钉式接线端子,接线更方便
- 电缆引入口有1/2 NPT螺纹和M20×1.5可选,满足不同客户的配线需求
- 防护等级IP67
- 可搭配直动式和先导式的多种阀体使用

电气特性

标准电压:

DC:24V

AC:220 V/50 Hz (可根据用户需求提供其他电压)

防爆标志:

Ex db mb IIC T6 Gb

Ex mb tb IIIC T80°C Db

该电磁头允许的最低环境温度为-50°C

选择线圈时,需要考虑最大环境温度和常温下(20°C)的线圈功耗

DC 线圈						
序号	功耗	绝缘等级	最高环境温度(1)		可配阀体	
			CT6(Gb)/85°C(Db)	CT5(Gb)/95°C(Db)	直动	先导
1	2.5W	H	75°C	80°C	-	●
2	3.5W	H	60°C	75°C	-	●

AC 线圈						
序号	功耗	绝缘等级	最高环境温度(1)		可配阀体	
			CT6(Gb)/85°C(Db)	CT5(Gb)/95°C(Db)	直动	先导
1	2.5W	H	60°C	75°C	-	●
2	3.5W	H	60°C	60°C	-	●

SV07电磁头的型号规格表

壳体材料		电缆引入口		线圈功耗		额定电压		温度范围		产品类型	
代码	选项	代码	选项	代码	选项	代码	选项	代码	选项	代码	选项
A	铝合金	M	M20*1.5	C	2.5W	1	24V DC	缺省	-20~+40°C	缺省	防爆型
D	316	N	1/2" NPT	D	3.5W	3	220V AC	A	-20~+60°C	X	普通型
E	316L							B	-40~+60°C		
F	316SS							C	-50~+60°C		

订购示例

SV07AMC1C - CD2N2S - MS

电磁头型号规格

阀体型号规格

补充功能代码

产品选型指导

第一步

选择电磁头的规格型号，包括壳体材质，螺纹，电压，功耗及环境温度

第二步

选择阀体规格型号，包括动作方式，材料，通道，连接方式及控制逻辑。

第三步

选配需要的附加功能。

配件及附加功能

- 可选1/2NPT或M20*1.5的电缆引入装置（进线格兰）

安装

- 电磁头可任意方向安装，不影响使用
- 浇封线圈可实现90°旋转调节，满足各种进线位置，有效避免了进线格兰安装不便和安装干涉的问题
- 设有内置和外置的接地端子

尺寸（mm）

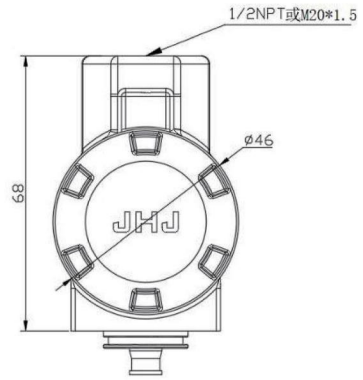

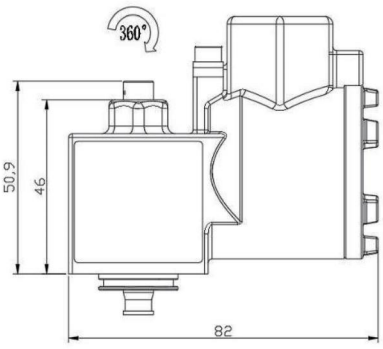

直动式3/2系列电磁阀

直动式通用型两位三通电磁阀，无最低操作压力要求，广泛用于电力、油气、化工、制药、冶金等行业；平衡提升结构，在最低功率下获得高流量，四氟环导向可减少摩擦，消除粘结现象，从而提供长久的使用寿命。

可选手动操作、阀位指示功能，铝合金和不锈钢阀体材质可选，316不锈钢阀体适用于高腐蚀性环境，1/4NPT和1/2NPT接口可选，连接方式有管接式和NAMUR式，电磁线圈可选S01、S02、S04、S05、S06 系列。

特点

- 符合IEC 61508系统安全规范，认证等级为SIL 3
- 可用作执行器的先导阀，工作压力范围宽，无最小工作压差
- 掺石墨玻纤铜粉的PTFE导向环，动摩擦小，使用寿命长
- 阀体可选黄铜、316不锈钢材质，高抗腐蚀性
- 压差平衡式结构，稳定性好，功耗低
- 标准DC线圈带峰值抑流二极管
- 通用型结构，初态可通过改变进气口切换为常开、常闭
- 线圈可长期带电（低功耗型）

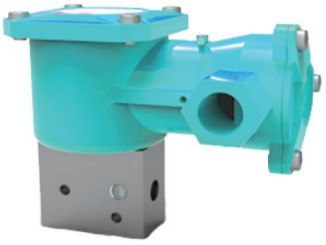

概述

工作压差：	0-10bar	
响应时间：	40-50ms	
工作介质：	洁净空气，无杂质惰性气体，水	
密封：	介质温度	密封材料
	-20°C~+120°C	氟橡胶（FPM）
	-40°C~+60°C	丁腈橡胶（NBR）
	-50°C~+60°C	硅橡胶（VMQ）

接触流体的零部件材质

部件名称	材质
阀体	黄铜，铝合金，316不锈钢
动铁芯部件	不锈钢
弹簧	不锈钢
静铁芯部件	不锈钢
密封	FPM，NBR，VMQ
导向环	PTFE

阀体的型号规格表

类型		材料		功能形式		连接型式		阀体接口	
代码	选项	代码	选项	代码	选项	代码	选项	代码	选项
A	直动式	A	铝合金	2	两位三通	N	NPT	2	1/4
C	直动铸造	B	黄铜			G	G 螺纹	4	1/2
		D	316			T	NAMUR		
		E	316L						
		F	316SS						

补充功能代码表

手操器				诊断功能							
代码	选项	阀体型号		代码	选项	阀体型号		电磁头型号			
		直动式	先导式			直动式	先导式	SV 01	SV 02	SV 05	SV 06
MR	手动复位	●	●	D	线圈得电指示	-	-	-	-	●	-
MS	带锁位功能	●	●	W	防水检测功能	-	-	-	-	●	-
				G	阀位指示功能	●	-	●	●	●	●
				C	防水检测+阀位指示	●	-	-	-	●	-

阀位指示功能

- 直动式阀体均可配阀位指示功能在阀门安装调试过程中，可判断电磁阀是否动作。
- 减小调试、故障排查工作量
- 对日常巡检有很大指导意义。
- 对SIS配套及要求严格的位置，此功能比较重要。
- SV01、SV02、SV03、SV05系列均可选加阀位指示功能

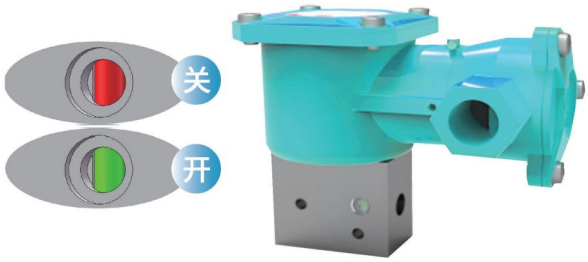

阀位指示功能

管径	通径	流量系数		工作压差		功耗	可选电磁头			
(1)	mm	gal/h	L/min	Min	Max	W	SV 01	SV 02/04	SV 05	SV 06
通用型										
1/4	5.7	0.5	7.2	0	10	≤2	●	-	●	-
1/4	5.7	0.5	7.2	0	10	≤4	●	●	●	●
1/4	5.7	0.5	7.2	0	10	≤10	●	●	●	●
1/4	5.7	0.5	7.2	0	10	>10	-	●	-	●
1/4	12	1.5	21.6	0	10	≤10	●	●	●	●
1/4	12	1.5	21.6	0	10	>10	-	●	-	●
1/2	12	1.5	21.6	0	10	≤10	●	●	●	●
1/2	12	1.5	21.6	0	10	>10	-	●	-	●

尺寸(mm)-直动式通用型1/4阀体

管接式1/4"阀体配SV01线圈外形尺寸图

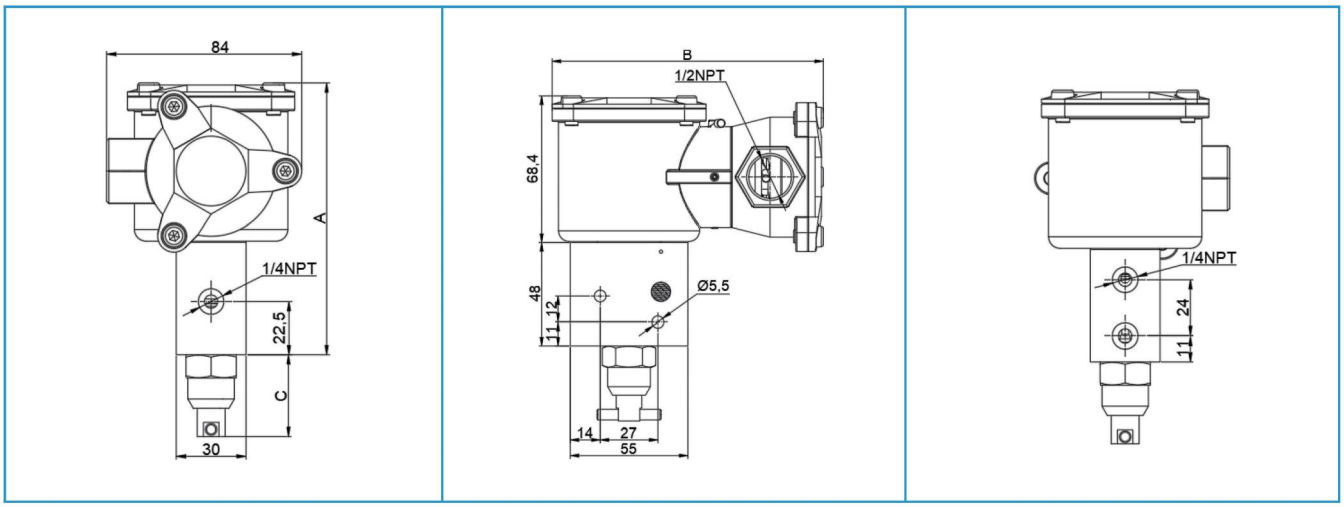

NAMUR式阀体配SV01线圈外形尺寸图

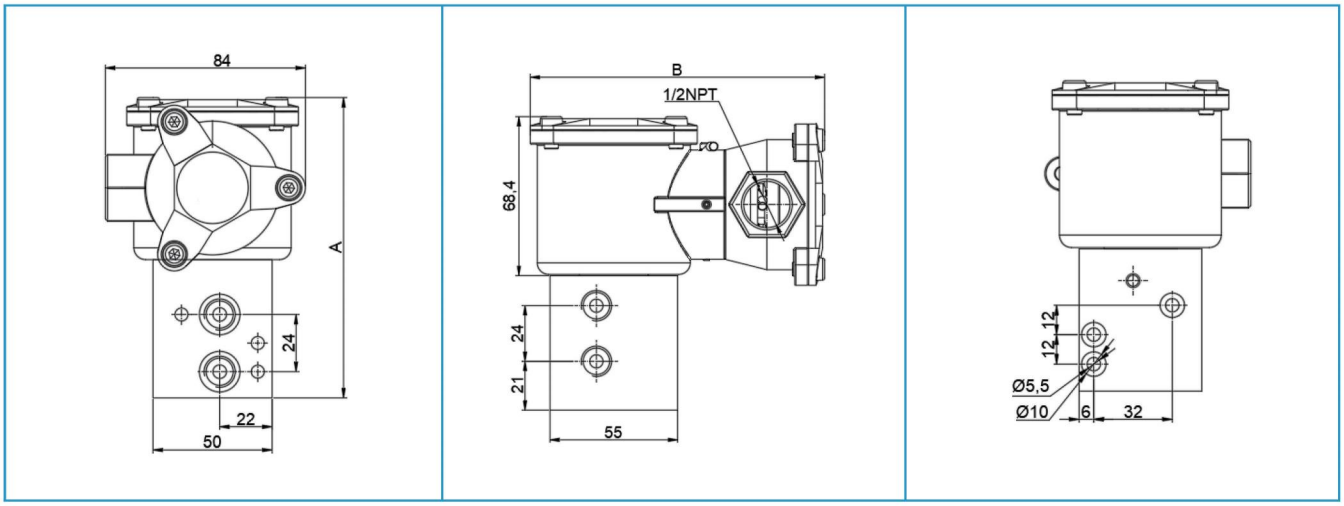

SV01-1/4" 直动 2 位 3 通电磁阀外形尺寸表					重量：Kg	
电磁头	阀体代码	A	B	C	铝合金	不锈钢
SV01	AX2X2-MS	116.5	127	35	2.45	2.65
SV01	AX2T2	126.5	127	--	2.7	3.16

注:尺寸图标注为最大尺寸,不配手动可忽略手动部分尺寸,NAMUR式阀体不可配手动功能。
以上为标准配置的尺寸,在订货示例可自选其他配置,详情请咨询SICC销售经理。

管接式1/4"阀体配SV02线圈外形尺寸图

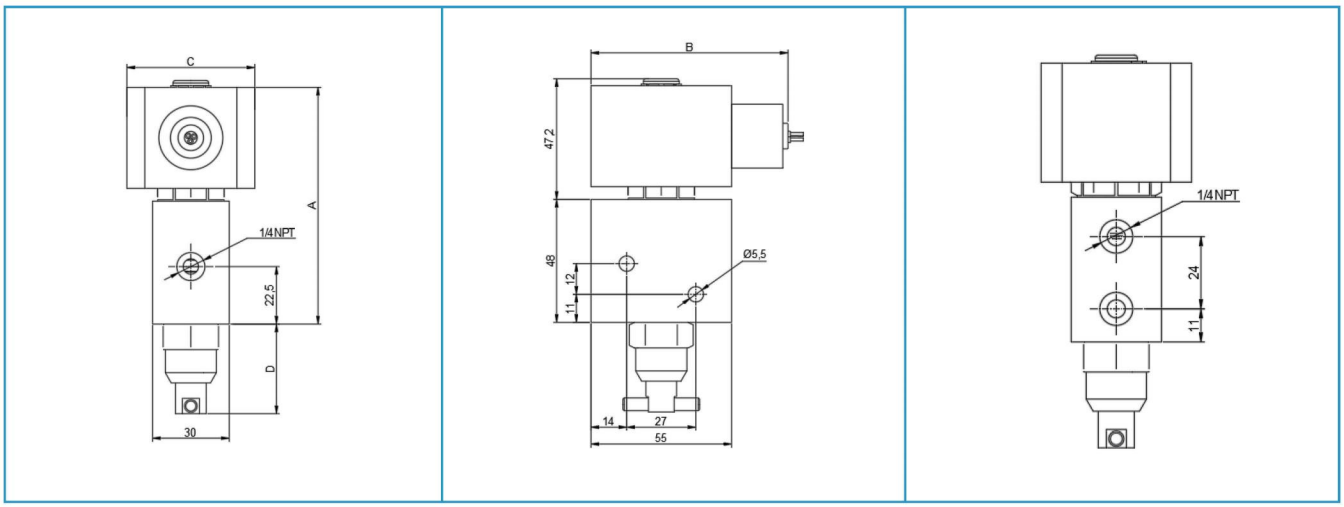

NAMUR式阀体配SV04线圈外形尺寸图

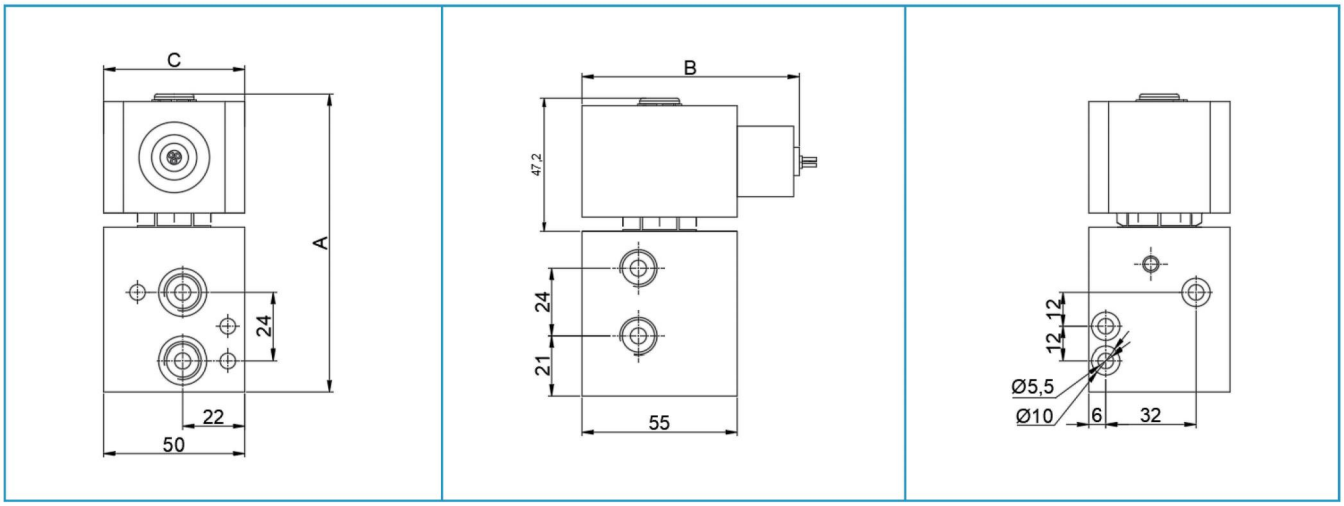

SV02-1/4" 直动 2 位 3 通电磁阀外形尺寸表						重量：Kg	
电磁头	阀体代码	A	B	C	D	铝合金	不锈钢
SV02	AX2X2-MS	101	132.5	64	35	2.45	2.65
SV02	AX2T2	110	132.5	64	——	2.7	3.16

注：尺寸图标注为最大尺寸，不配手动可忽略手动部分尺寸，NAMUR式阀体不可配手动功能。
以上为标准配置的尺寸，在订货示例可自选其他配置，详情请咨询SICC销售经理。

管接式1/4"阀体配SV04线圈外形尺寸图

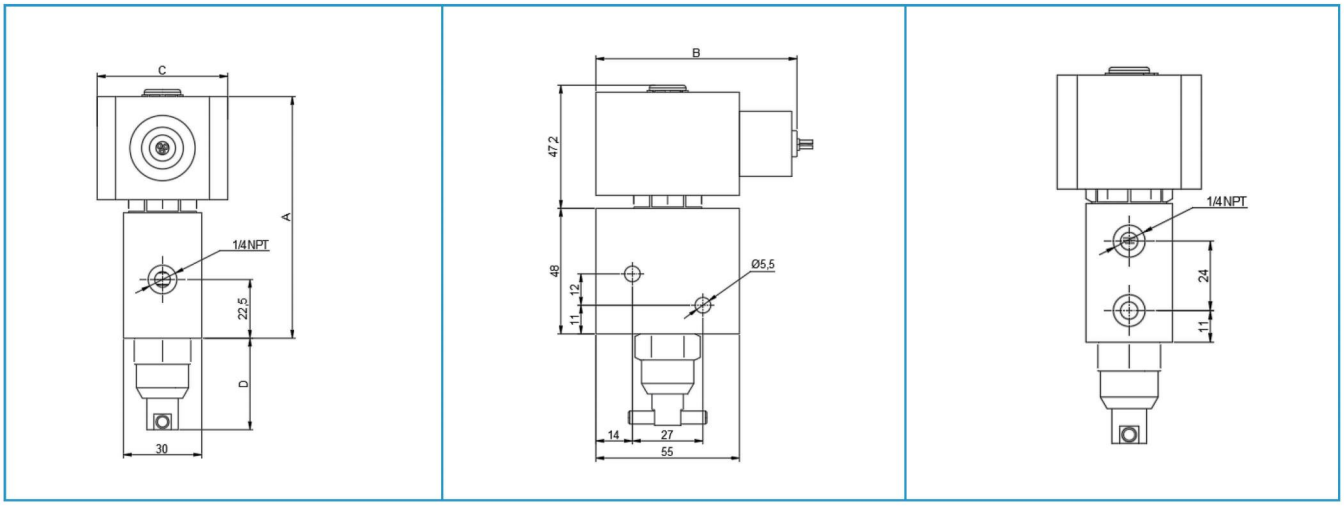

NAMUR式阀体配SV04线圈外形尺寸图

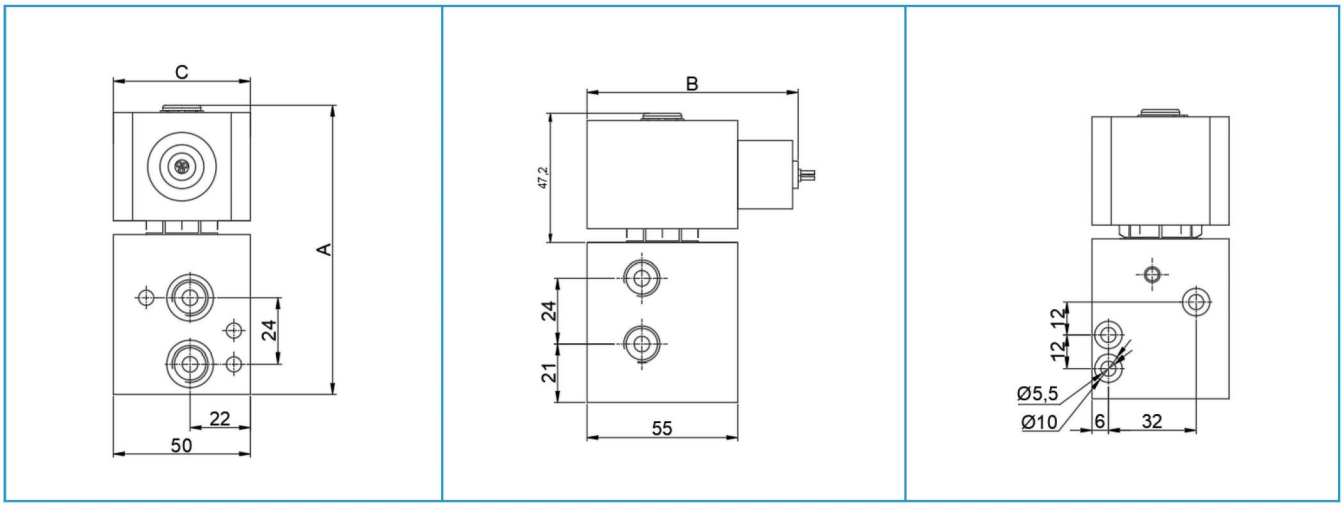

SV04-1/4" 直动 2 位 3 通电磁阀外形尺寸表						重量：Kg	
电磁头	阀体代码	A	B	C	D	铝合金	不锈钢
SV04	AX2X2-MS	92.5	77	50	35	2.1	2.35
SV04	AX2T2	102.5	77	50	——	2.3	3.02

注：尺寸图标注为最大尺寸，不配手动可忽略手动部分尺寸，NAMUR式阀体不可配手动功能。
以上为标准配置的尺寸，在订货示例可自选其他配置，详情请咨询SICC销售经理。

管接式1/4"阀体配SV05线圈外形尺寸图

管接式 1/4"阀体配 SV05 线圈外形尺寸图

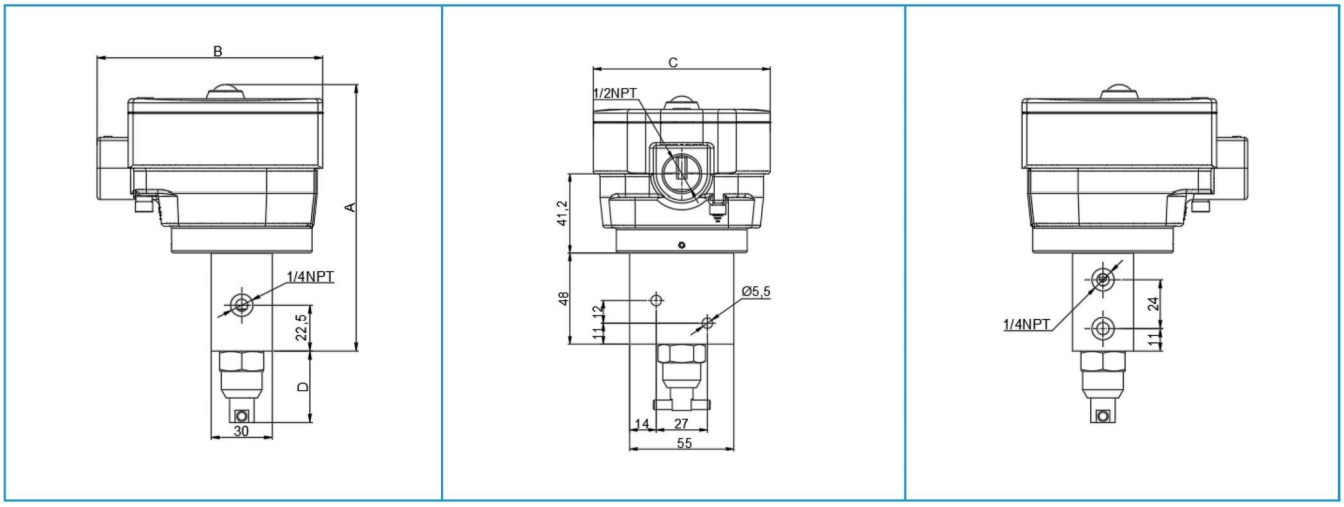

NAMUR式阀体配SV05线圈外形尺寸图

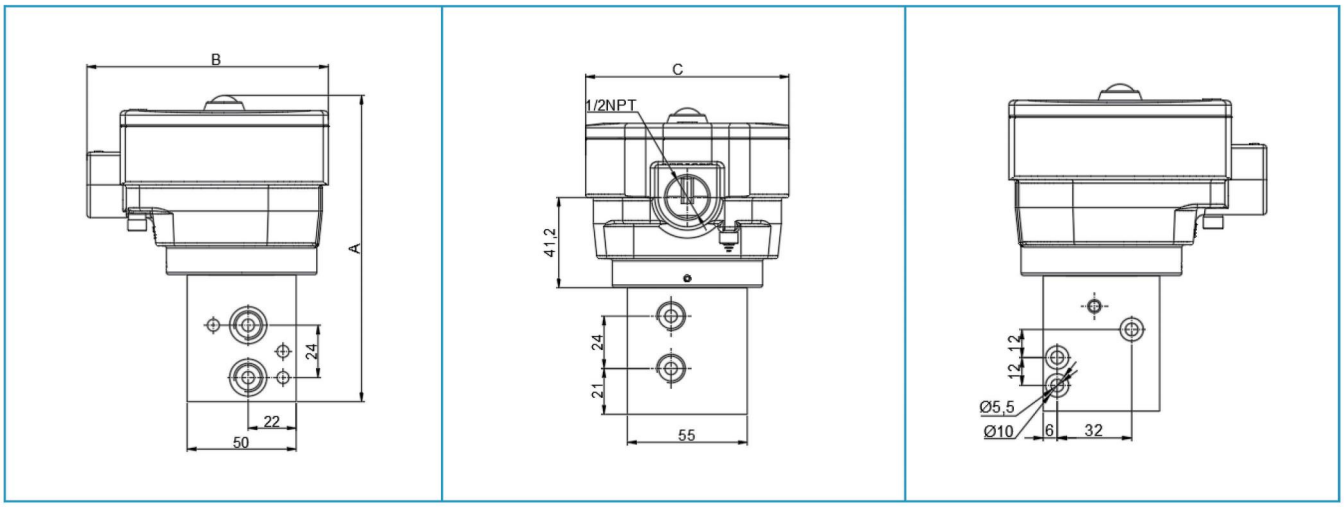

SV05-1/4" 直动 2 位 3 通电磁阀外形尺寸表						重量：Kg	
电磁头	阀体代码	A	B	C	D	铝合金	不锈钢
SV05	AX2X2-MS	130.2	111	93	35	2.55	2.75
SV05	AX2T2	140.2	111	93	——	2.75	3.16

注：尺寸图标注为最大尺寸，不配手动可忽略手动部分尺寸，NAMUR式阀体不可配手动功能。
以上为标准配置的尺寸，在订货示例可自选其他配置，详情请咨询SICC销售经理。

管接式 1/4"阀体配 SV06 线圈外形尺寸图

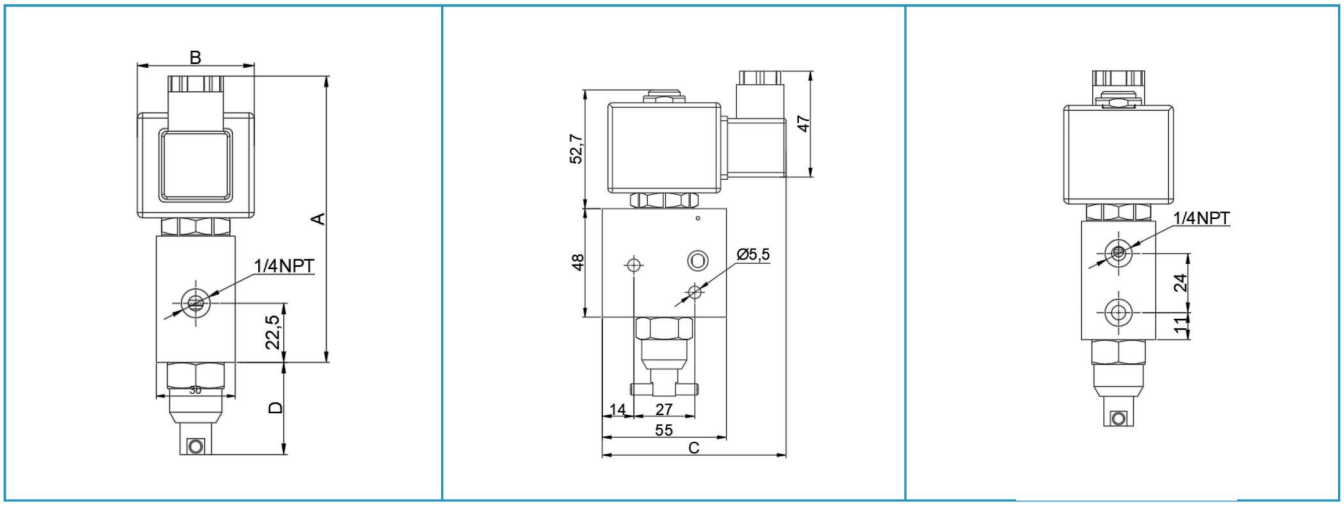

NAMUR式阀体配SV06线圈外形尺寸表

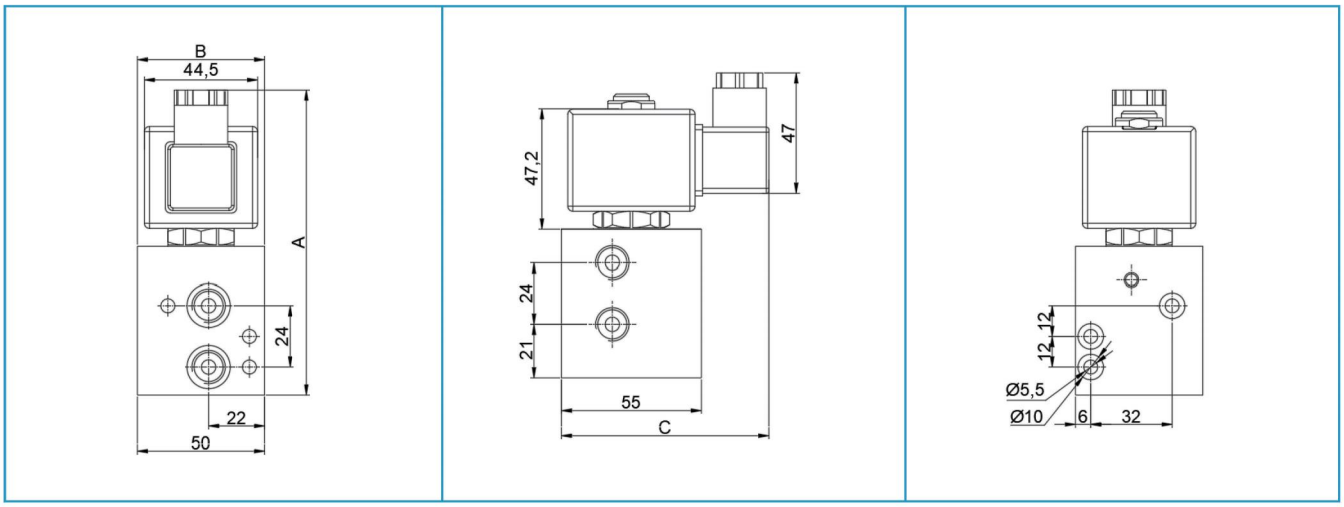

SV06-1/4" 直动 2 位 3 通电磁阀外形尺寸表						重量：Kg	
电磁头	阀体代码	A	B	C	D	铝合金	不锈钢
SV06	AX2X2-MS	109	44.5	81	35	2.1	2.75
SV06	AX2T2	119	50	81	——	2.45	3.16

注:尺寸图标注为最大尺寸,不配手动可忽略手动部分尺寸,NAMUR 式阀体不可配手动功能。
以上为标准配置的尺寸,在订货示例可自选其他配置,详情请咨询 SICC 销售经理。

尺寸(mm)-直动式通用型1/2阀体

NAMUR式阀体配SV05线圈外形尺寸图

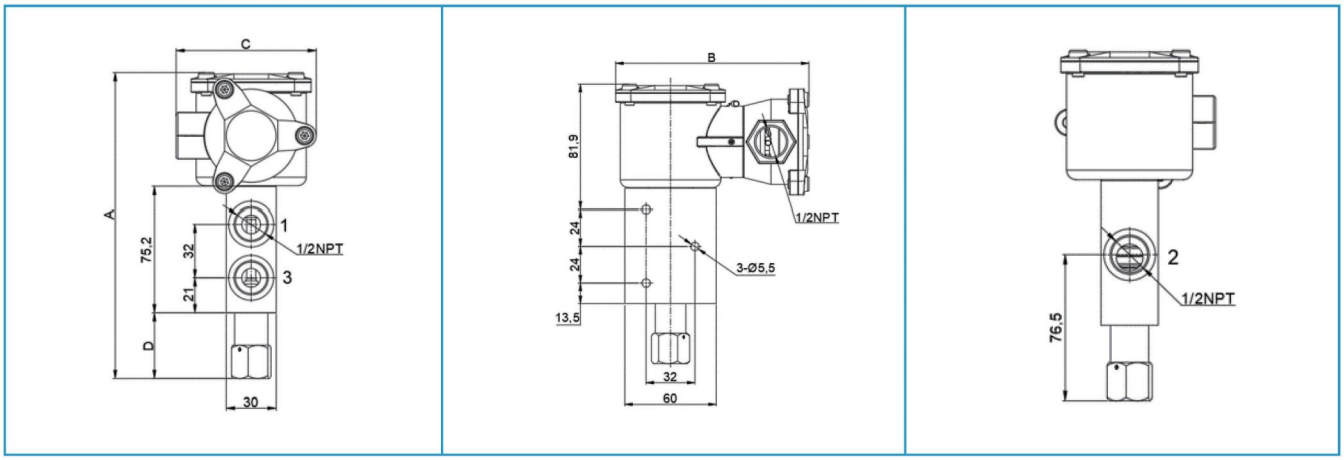

管接式1/2"阀体配SV02线圈外形尺寸图

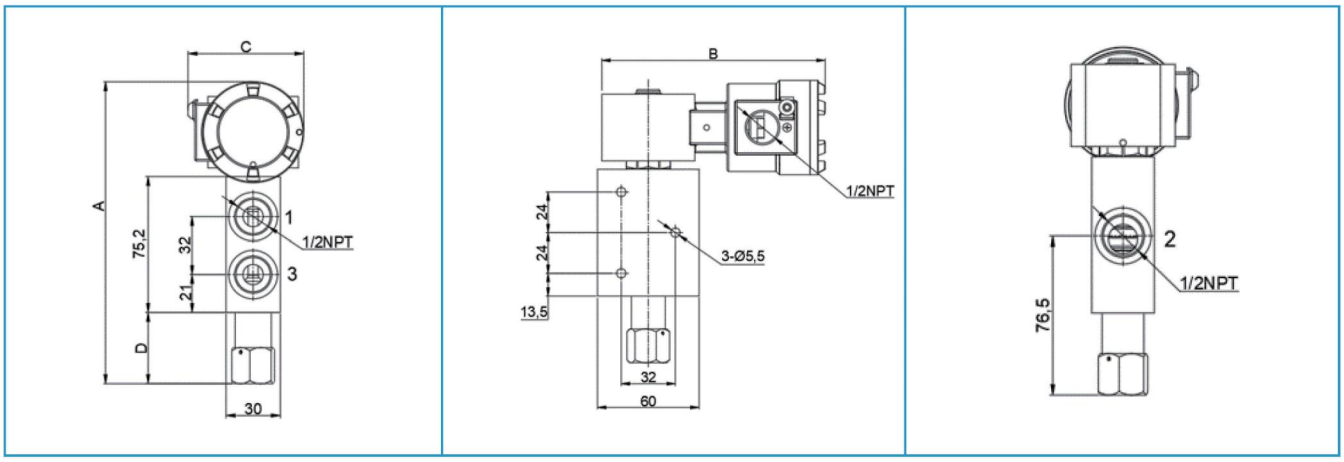

1/2" 直动 2 位 3 通电磁阀外形尺寸表						重量: Kg	
电磁头	阀体代码	A	B	C	D	铝合金	不锈钢
SV01	AX2X4-MS	183	127	84	40	3.65	3.89
SV02	AX2T4	167	132	64	40	3.55	3.78

注:尺寸图标注为最大尺寸,不配手动可忽略手动部分尺寸,NAMUR式阀体不可配手动功能。
以上为标准配置的尺寸,在订货示例可自选其他配置,详情请咨询SICC销售经理。

先导式3/2-5/2系列电磁阀

先导式两位五通电磁阀，广泛应用于电力、油气、化工、制药、冶金等行业，产品经过多年发展目前有单电控、双电控，管接式，NAMUR式，2位5通（3通），3位5通，可选铝合金阀体和不锈钢阀体，1/4"NPT和1/2"NPT接口可选，螺纹形式可选NPT与G螺纹等不同形式。

特点

- 符合IEC 61508系统安全规范，认证等级为SIL 3
- 排气口均可连接防尘排气帽，不易受杂质干扰，可提供更好的防护
- 隔套式滑阀结构，动作摩擦小，寿命长
- 阀体可选黄铜、316不锈钢材质，高抗腐蚀性
- 可切换外部先导，实现管道0压差启动(选配)
- 通用型结构，初态可为常开也可为常闭
- 线圈可长期带电（低功耗型）
- 标配MS手操器

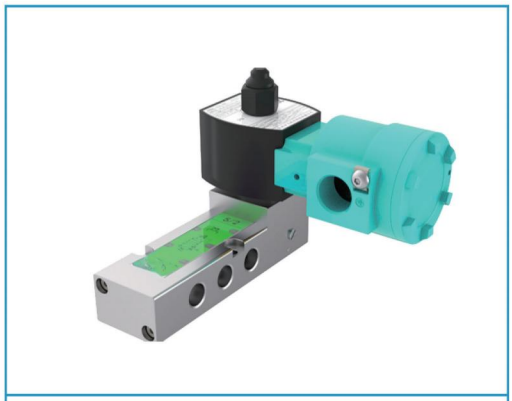

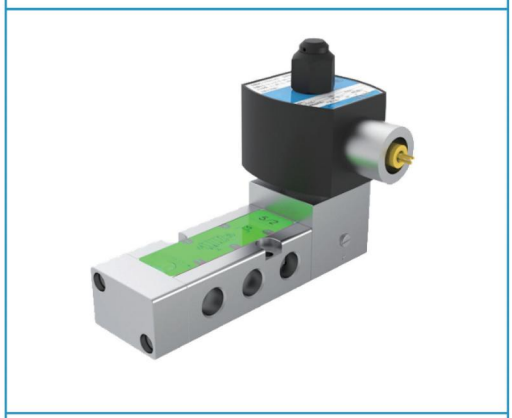

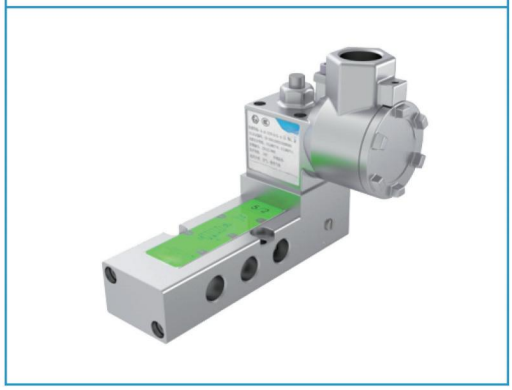

概述

工作压差：	2-10bar	
响应时间：	80-100ms	
工作介质：	洁净空气，无杂质惰性气体，水	
密封：	介质温度	密封材料
	-20°C~+120°C	氟橡胶（FPM）
	-40°C~+60°C	丁腈橡胶（NBR）
	-50°C~+60°C	硅橡胶（VMQ）

接触流体的零部件材质

部件名称	材质
阀体	黄铜，铝合金，316不锈钢
动铁芯部件	不锈钢
弹簧	不锈钢
静铁芯部件	不锈钢
密封	FPM，NBR，VMQ
分磁环	铜
隔套	POM

阀体的型号规格表

类型		材料		功能形式		连接型式		阀体接口		控制逻辑	
代码	选项	代码	选项	代码	选项	代码	选项	代码	选项	代码	选项
B	先导式	A	铝合金	2	两位三通	N	NPT	2	1/4	缺省	单电控
D	先导铸造	B	黄铜	4	两位五通	G	G 螺纹	4	1/2	S	双电控
		D	316	5	三位五通	T	NAMUR				
		E	316L								
		F	316SS								

参数

注:本样本提供的参数信息仅供选型参考,实际的使用信息请于SICC销售或技术支持联系

管径	通径	流量系数		工作压差		功耗	可选电磁头					
(1)	mm	gal/h	L/min	Min	Max	W	SV 01	SV 02/04	SV 03	SV 05	SV 06	SV 07
3/2-5/2、5/3 通用型												
1/4	6	0.75	10.8	2	10	≤2	●	●	●	●	●	●
1/4	6	0.75	10.8	2	10	≤4	●	●	-	●	●	●
1/4	6	0.75	10.8	2	10	≤10	●	●	-	●	●	-
1/4	6	0.75	10.8	2	10	>10	●	●	-	●	●	-
1/4	12	2.3	33	2	10	≤10	●	●	-	●	●	●
1/4	12	2.3	33	2	10	>10	●	●	-	●	●	-
1/2	12	2.3	33	2	10	≤10	●	●	-	●	●	●
1/2	12	2.3	33	2	10	>10	●	●	-	●	●	-

(1)阀体连接形式N代表标准NPT螺纹,G代表标准G螺纹,另可选1/8,3/8管径

尺寸(mm)-先导式通用型1/4阀体

管接式1/4先导单(双)电控配SV01外形尺寸图

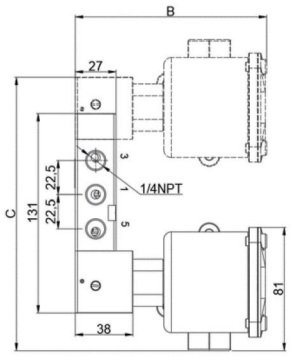

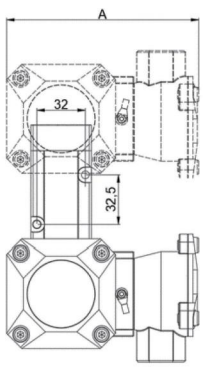

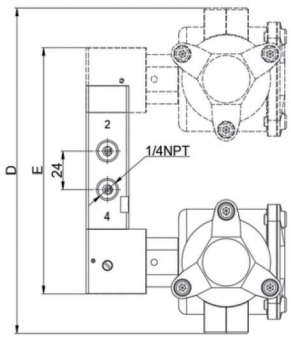

NAMUR1/4 先导单(双)电控配 SV01 外形尺寸图

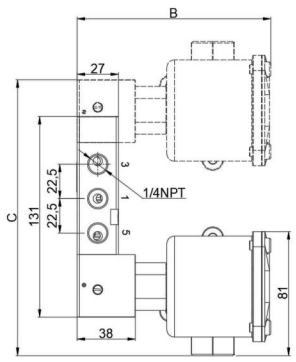

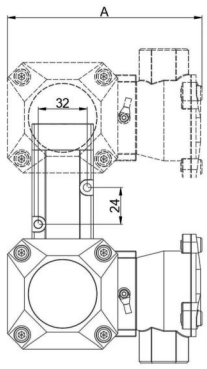

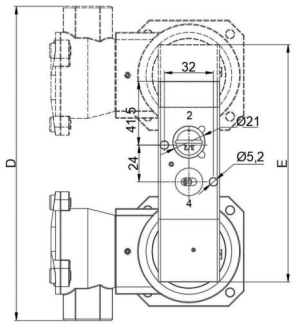

1/4″ SV01先导 3/2-5/2 电磁阀外形尺寸表					重量：Kg	
电磁头	阀体代码	A	B	C	铝合金	不锈钢
SV01	BX4X2S-MS	191	134.5	115	1.6	3.5
SV01	BX4T2S-MS	210	110	151	2.9	4.8

注：以上为标准配置的尺寸，在订货示例可自选其他配置，详情请咨询SICC销售经理。

管接式1/4先导单(双)电控配SV02/03外形尺寸图

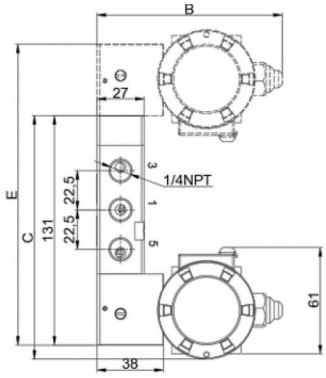

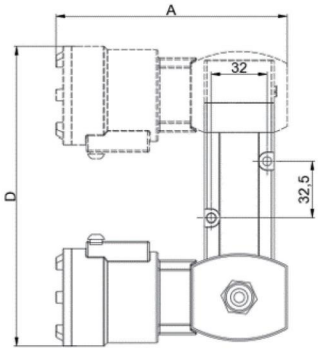

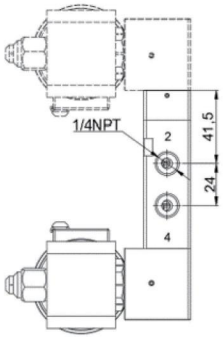

NAMUR1/4 先导单(双)电控配 SV02/03 外形尺寸图

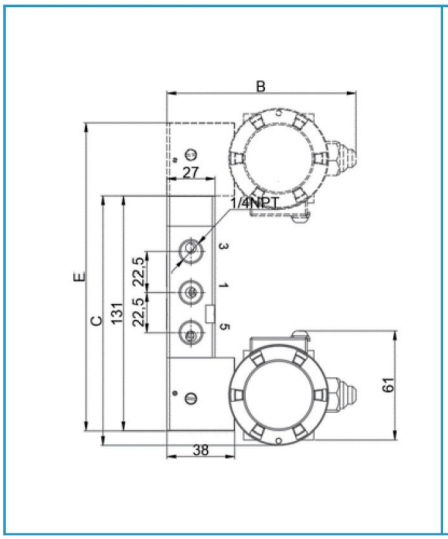

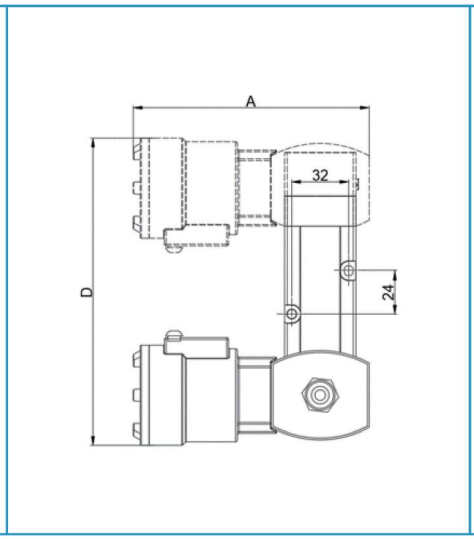

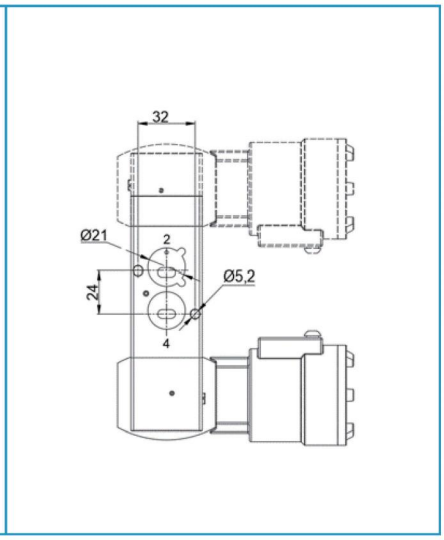

1/4" SV02/03先导 3/2-5/2 电磁阀外形尺寸表							重量：Kg	
电磁头	阀体代码	A	B	C	D	E	铝合金	不锈钢
SV02/03	BX4X2S-MS	83.5	104	134	161	155	1.691	2.196
SV02/03	BX4T2S-MS	83.5	104	134	161	155	1.691	2.196

注：以上为标准配置的尺寸，在订货示例可自选其他配置，详情请咨询SICC销售经理。

管接式1/4先导单(双)电控配SV05外形尺寸图

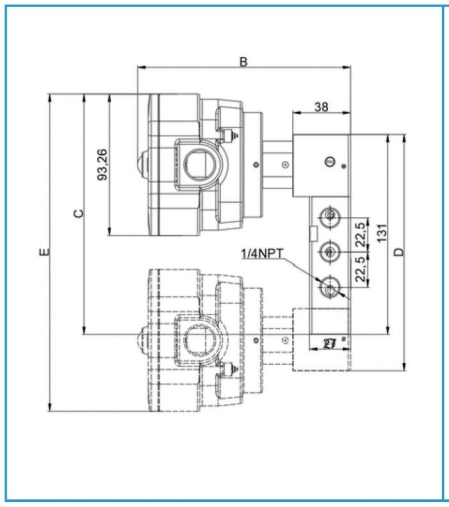

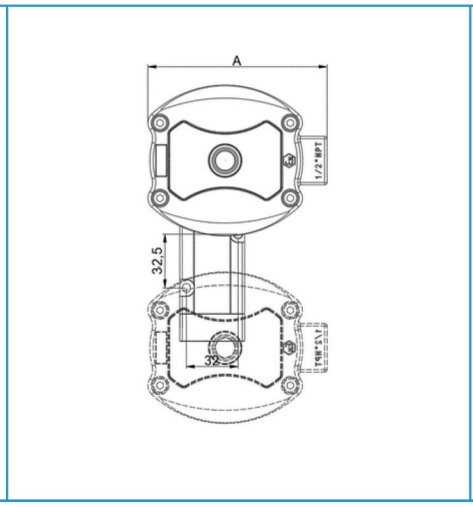

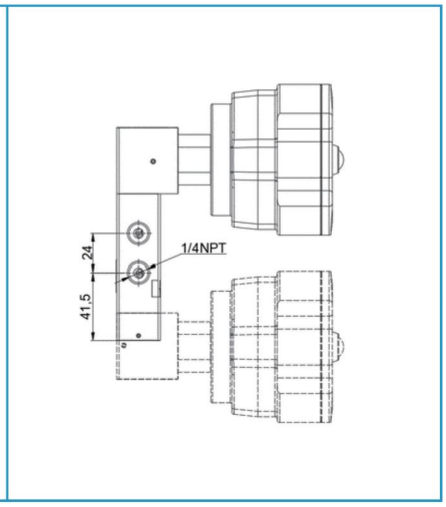

NAMUR1/4 先导单(双)电控配 SV05 外形尺寸图

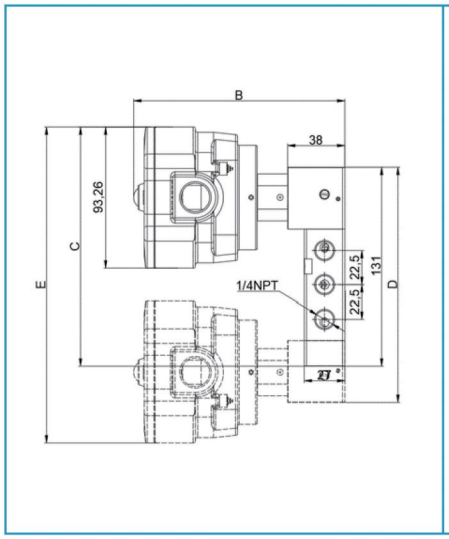

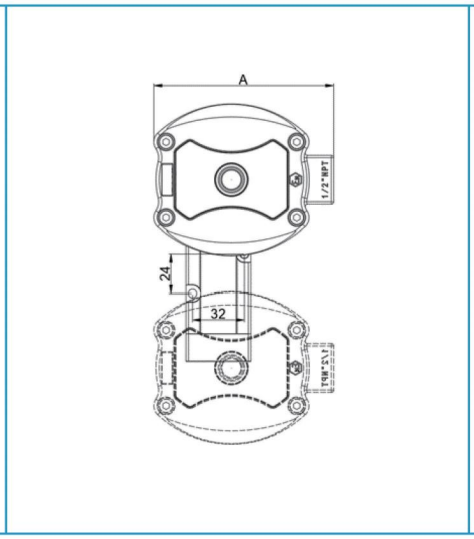

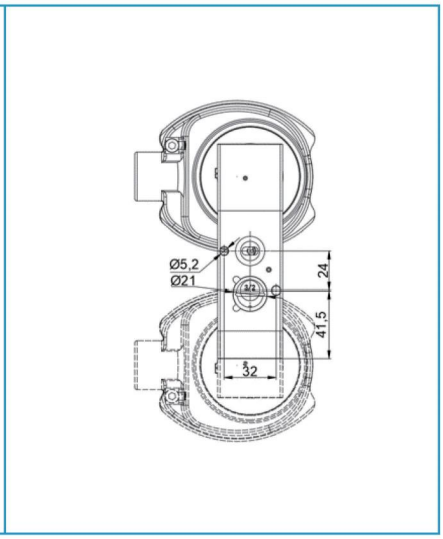

1/4"SV05先导 3/2-5/2 电磁阀外形尺寸表							重量：Kg	
电磁头	阀体代码	A	B	C	D	E	铝合金	不锈钢
SV05	BX4X2S-MS	110	140	157	158	208	1.87	2.83
SV05	BX4T2S-MS	110	140	157	158	208	1.87	2.83

注：以上为标准配置的尺寸，在订货示例可自选其他配置，详情请咨询SICC销售经理。

管接式1/4先导单(双)电控配SV06外形尺寸图

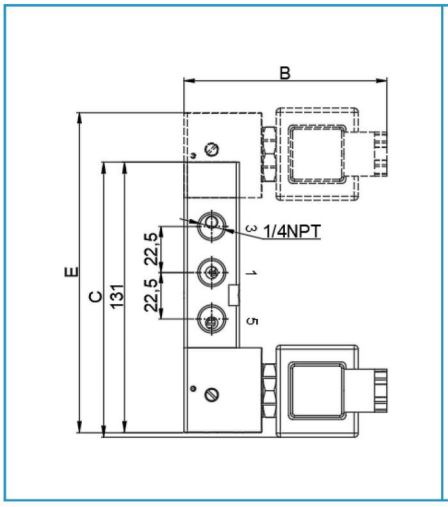

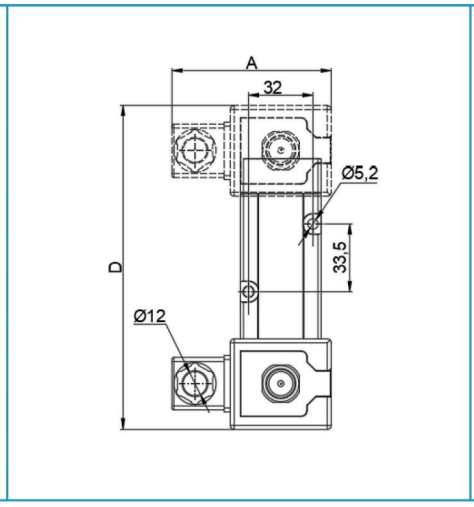

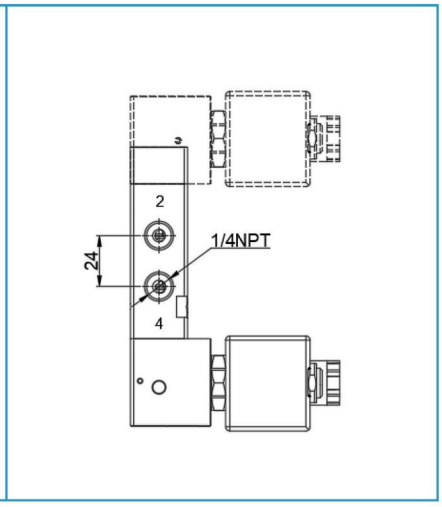

NAMUR1/4 先导单(双)电控配 SV06 外形尺寸图

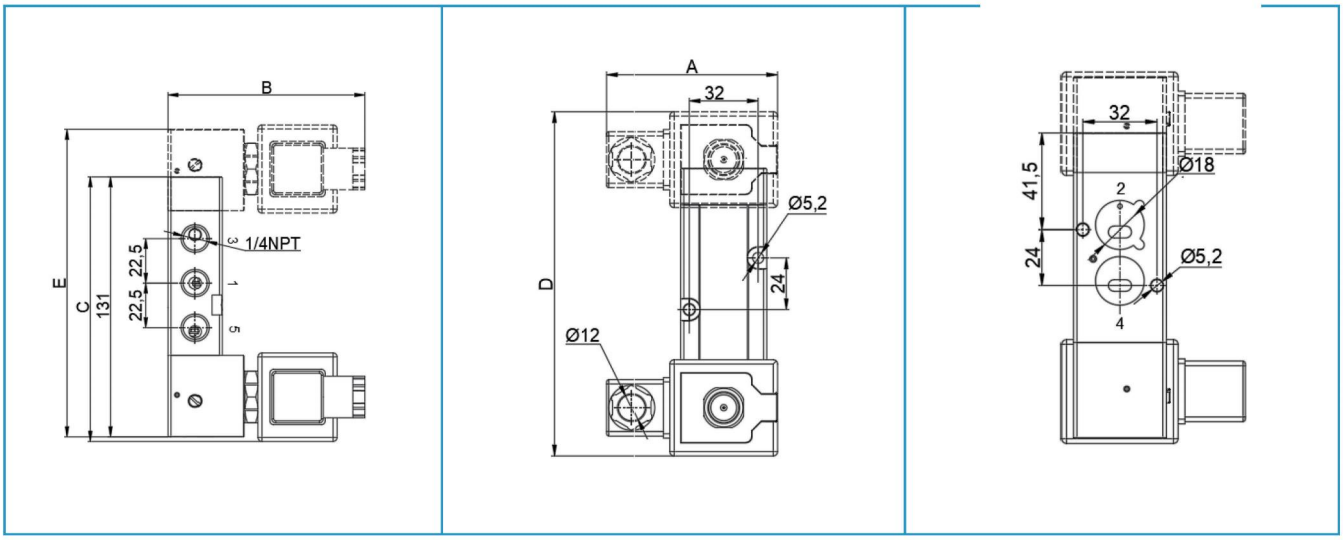

1/4″ SV06先导 3/2-5/2 电磁阀外形尺寸表							重量：Kg	
电磁头	阀体代码	A	B	C	D	E	铝合金	不锈钢
SV06	BX4X2S-MS	79	99	133	159	155	1.48	2.43
SV06	BX4T2S-MS	79	99	133	159	155	1.48	2.43

注:以上为标准配置的尺寸,在订货示例可自选其他配置,详情请咨询SICC销售经理。

管接式1/4先导单(双)电控配SV07外形尺寸图

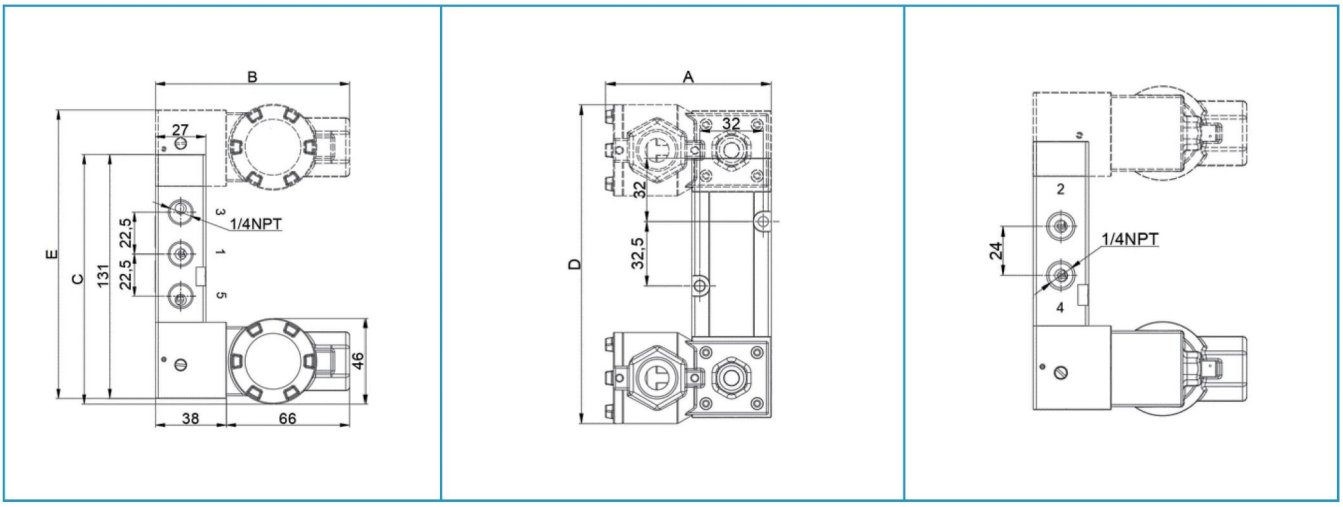

NAMUR1/4 先导单(双)电控配 SV07 外形尺寸图

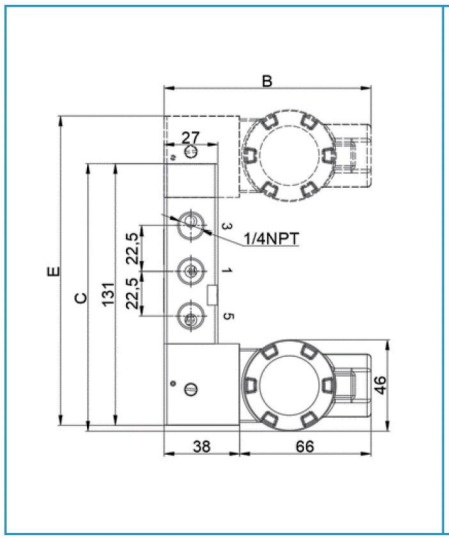

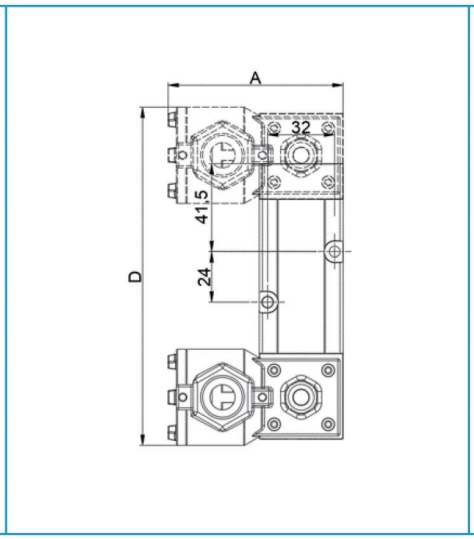

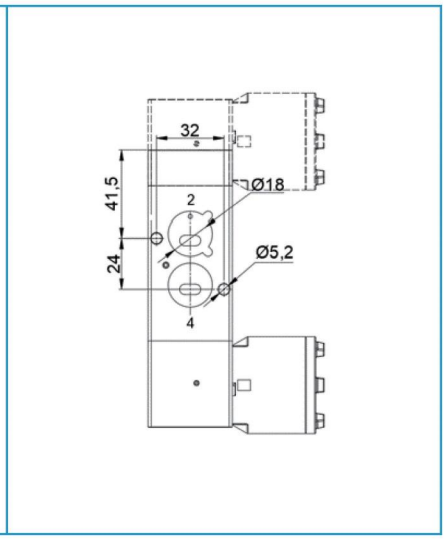

1/4" SV07先导 3/2-5/2 电磁阀外形尺寸表							重量：Kg	
电磁头	阀体代码	A	B	C	D	E	铝合金	不锈钢
SV07	BX4X2S-MS	83	104	134	161	155	1.87	2.83
SV07	BX4T2S-MS	83	104	134	161	155	1.87	2.83

注：以上为标准配置的尺寸，在订货示例可自选其他配置，详情请咨询SICC销售经理。

尺寸(mm)-先导式通用型1/2阀体

管接式1/2先导单电控配SV02外形尺寸图

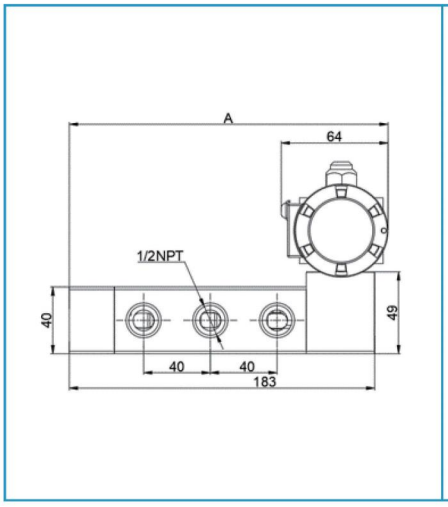

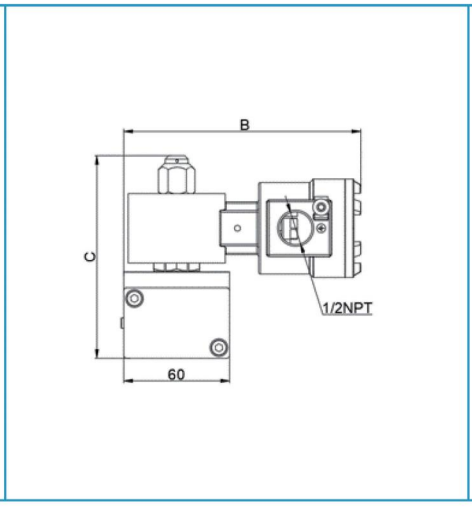

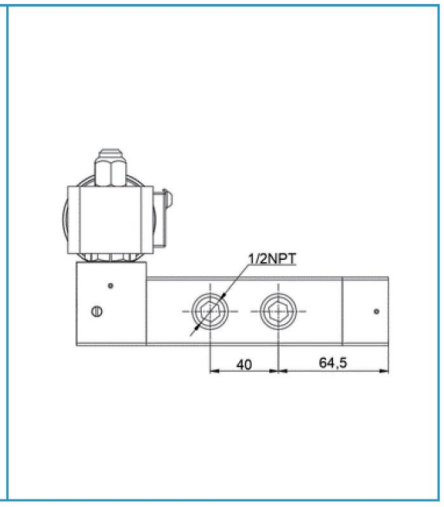

管接式 1/2 先导单电控配 SV05 外形尺寸图

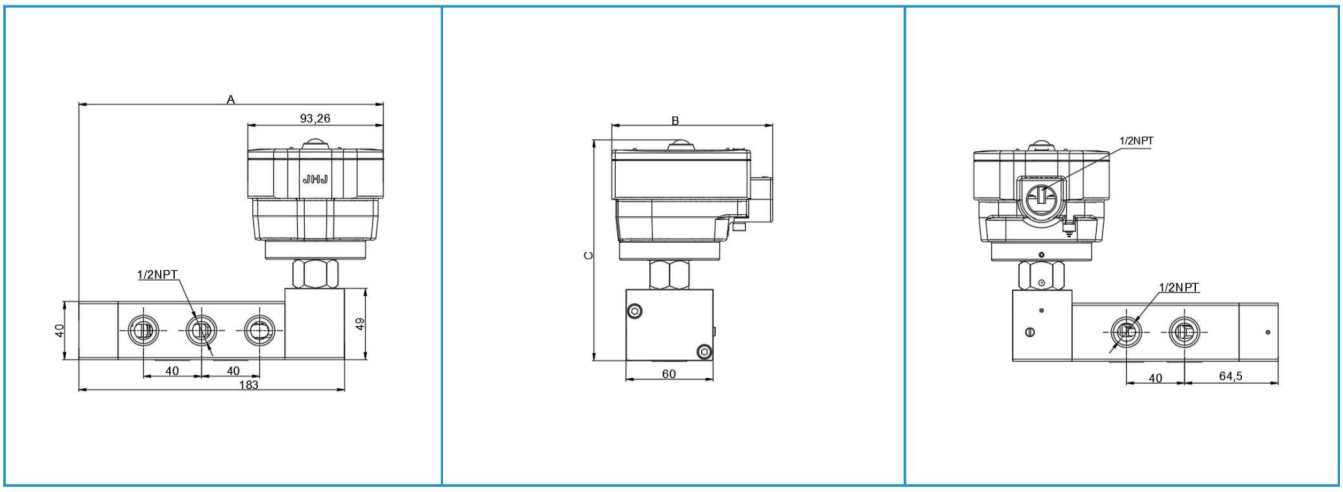

管接式1/2先导单电控配S07外形尺寸图

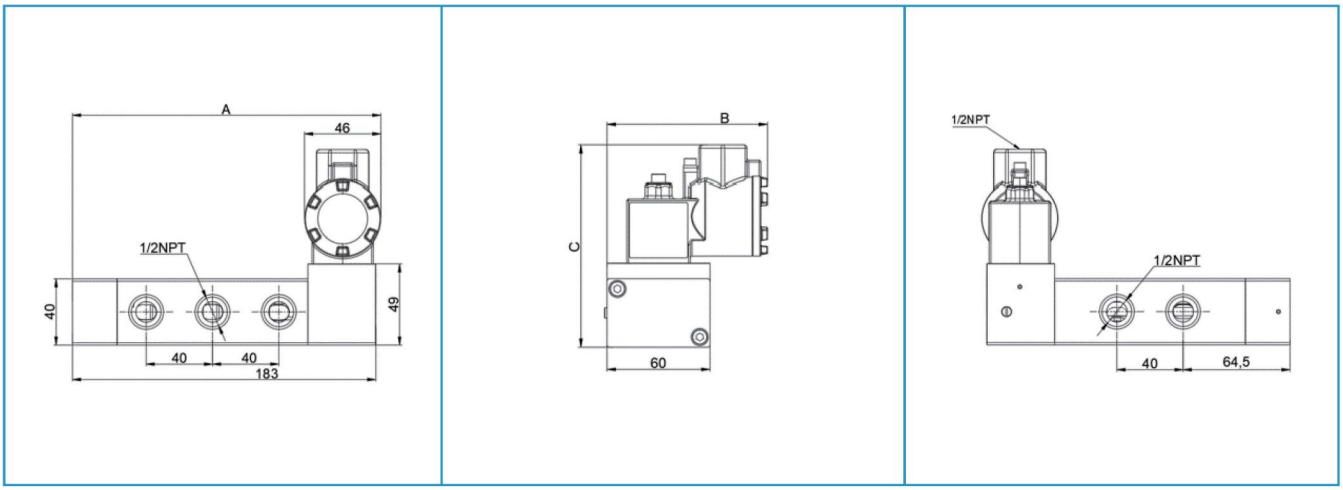

1/2″ 先导 3/2-5/2 电磁阀外形尺寸表					重量: Kg	
电磁头	阀体代码	A	B	C	铝合金	不锈钢
SV02	BX4X4-MS	191	134.5	115	1.6	3.5
SV05	BX4X4-MS	210	110	151	2.9	4.8
SV07	BX4X4-MS	186	93.5	117	1.3	3.1

注:以上为标准配置的尺寸,在订货示例可自选其他配置,详情请咨询SICC销售经理。

先导式5/3双电控系列电磁阀

特点

- 隔套式滑阀结构，动作摩擦小，寿命长
- 阀体可选铝合金、黄铜、316 不锈钢材质
- 中泄型、中封型可选

概述

工作压差：	2-10bar	
响应时间：	80-100ms	
工作介质：	洁净空气，无杂质惰性气体，水	
密封：	介质温度	密封材料
	-20°C~+120°C	氟橡胶（FPM）
	-40°C~+60°C	丁腈橡胶（NBR）
	-50°C~+60°C	硅橡胶（VMQ）

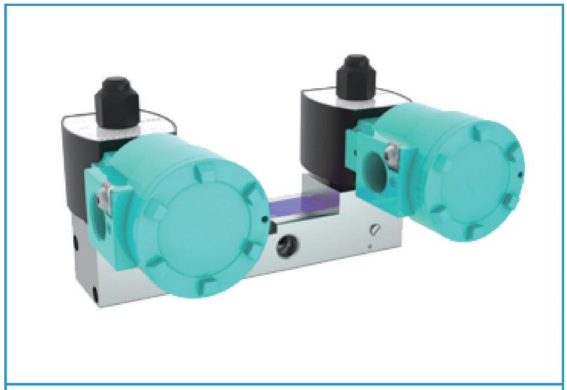

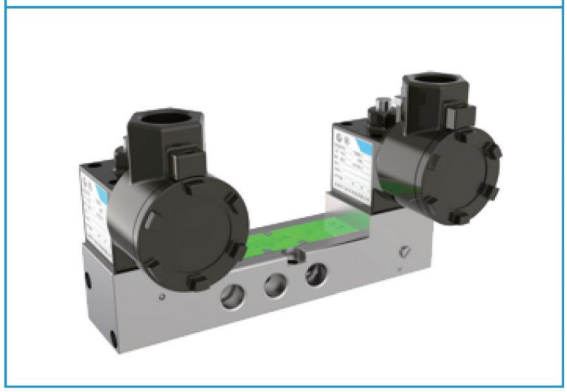

接触流体的零部件材质

部件名称	材质
阀体	黄铜，铝合金，316不锈钢
动铁芯部件	不锈钢
静铁芯部件	不锈钢
密封	FPM，NBR，VMQ
分磁环	铜
隔套	POM

参数

*参数与先导式3/2-5/2系列电磁阀基本相同，详细参数请咨询SICC销售经理

尺寸(mm)-5/3先导式1/4阀体

NAMUR式1/4先导三位五通电磁阀配SV02外形尺寸图

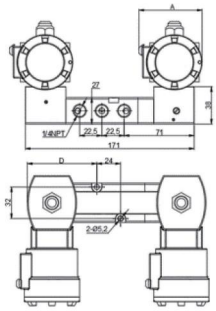

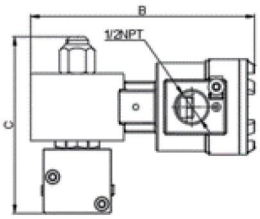

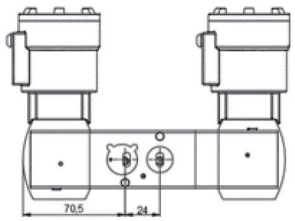

NAMUR式1/4先导三位五通电磁阀配SV07外形尺寸图

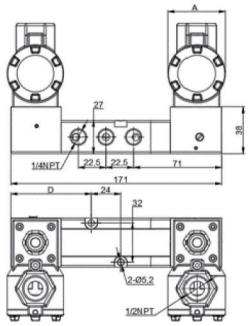

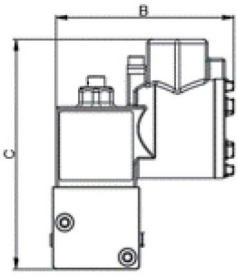

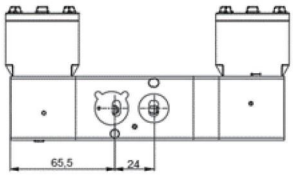

1/4" 先导 3/2-5/2 电磁阀外形尺寸表						重量：Kg	
电磁头	阀体代码	A	B	C	D	铝合金	不锈钢
SV02	BX5T2-MS	64	132	104	61	1.5	3.1
SV07	BX5T2-MS	46	82	106	56	1.2	2.8

注:以上为标准配置的尺寸,在订货示例可自选其他配置,详情请咨询SICC销售经理。

直动系列冗余电磁阀1oo2/2oo2/2oo3

冗余阀组系列产品专门为化工现场的冗余控制方案而设计，提供多种冗余结构（直动DA冗余系列和先导PA冗余系列），满足安全性和可靠性的要求。

特点

- 排气口均可连接防尘排气帽，不易受杂质干扰，可提供更好的防护
- 阀体可选铝合金、黄铜、316 不锈钢材质
- 线圈可长期带电（低功耗型）
- 高集成度，节省安装空间
- 安全度更高，有效减少泄漏点
- 可在线维护和更换配件，无需停机维护

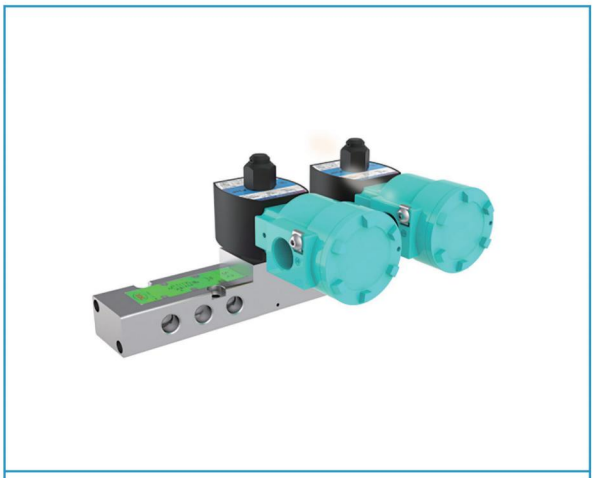

概述

工作压差：	0-10bar	
响应时间：	80-100ms	
工作介质：	洁净空气，无杂质惰性气体，水	
密封：	介质温度	密封材料
	-20°C~+120°C	氟橡胶（FPM）
	-40°C~+60°C	丁腈橡胶（NBR）
	-50°C~+60°C	硅橡胶（VMQ）

接触流体的零部件材质

部件名称	材质
阀体	铝合金，316不锈钢
动铁芯部件	不锈钢
弹簧	不锈钢
静铁芯部件	不锈钢
密封	FPM，NBR，VMQ
分磁环	铜
隔套	POM

产品优势

人性化的设计	• 可选加手动按钮，每个手动按钮可控制一个阀芯的动作 • 隔离阀为手动操作，人性化设计按钮，并配置安全锁 • 冗余阀体配置安装吊环，保障安装过程的安全系数 • 配置安装背板，保障安装固定方便和牢固
高性价比	• 线圈外壳可选铝合金或者316不锈钢 • 相比使用多台电磁阀串联达到冗余电磁阀的功能与效果，冗余电磁阀可减少整体使用成本 • 维护简单方便，整体节省停车时间和维护时间 • 单台冗余阀组即可实现SIL2以上安全功能
功能丰富	• 当线圈故障时，可选装现场压力指示或远传压力开关显示故障，并将故障信号传送至控制室 • 可加手动按钮 • 可选阀位指示功能或压力表 • 可在线维护和更换备件 • 线圈内置断电保护和峰值溢流元件，防浪涌器件 • 特有的防水防潮报警指示功能

冗余类型

- 1oo2-基于高安全性的联锁结构
- 2oo2-基于高可靠性的冗余结构HFT(硬件故障裕度)=1，最高能到SIL3
- 2oo3-兼具高安全性和可靠性的冗余结构

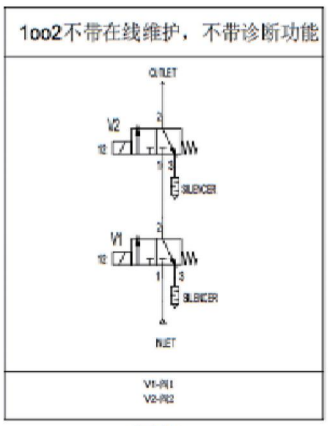

气路1

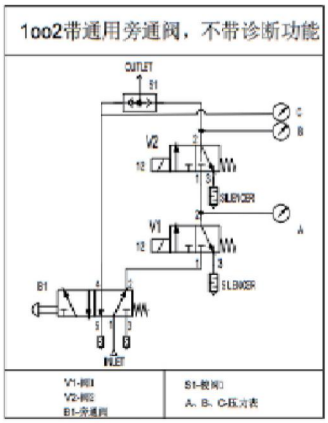

气路2

2oo2不带在线维护，不带诊断功能

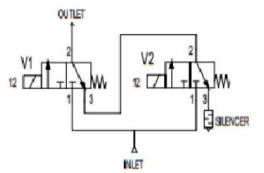

V1-阀1
V2-阀2

气路3

2oo2不带在线维护，带诊断功能

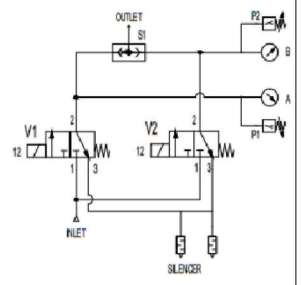

V1-阀1
V2-阀2
S1-极阀1
A、B-压力表
P1、P2-压力开关

气路4

2oo2带通用旁通阀，带诊断功能

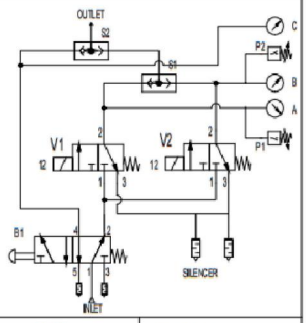

V1-阀1
V2-阀2
B1-旁通阀
S1、S2阀1
A、B、C-压力表
P1、P2-压力开关

气路5

2oo2带独立隔离阀，带诊断功能

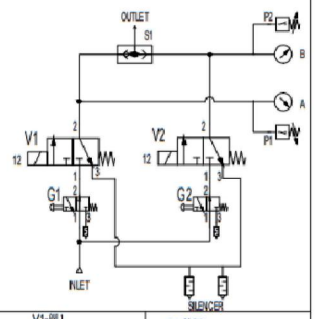

V1-阀1
V2-阀2
G1-独立隔离阀1
G2-独立隔离阀2
S1-极阀1
A、B-压力表
P1、P2-压力开关

气路6

1oo2真值表(*)		
CH1	CH2	输出
V1	V2	
1	1	1
1	0	0
0	1	0
0	0	0

CH1-通路1
CH2-通路2
0-电磁阀失电
1-电磁阀触发

2oo2真值表(*)		
CH1	CH2	输出
V1	V2	
1	1	1
1	0	1
0	1	1
0	0	0

CH1-通路1
CH2-通路2
0-电磁阀失电
1-电磁阀触发

2oo3不带在线维护，不带诊断功能

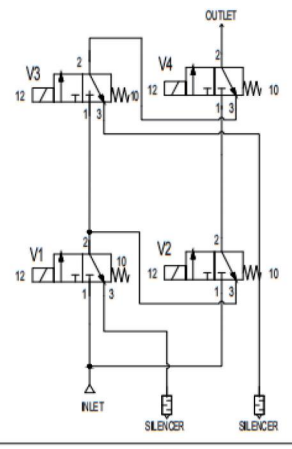

V1-阀1
V2-阀2
V3-阀3
V4-阀4

气路7

2oo3不带在线维护，带诊断功能

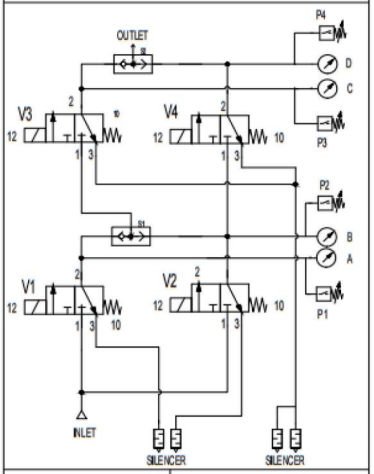

V1-阀1
V2-阀2
V3-阀3
V4-阀4

S1-梭阀1
S2-梭阀2
A、B、C、D-压力表
P1、P2、P3、P4-压力开关

气路8

2oo3真值表(*)				
CH1	CH2		CH3	输出
V1	V4	V2	V3	
1	0	0	0	0
1	1	0	0	0
1	1	1	0	1
1	1	1	1	1
0	1	0	0	0
0	1	1	0	0
0	1	1	1	1
0	1	0	1	1
0	0	1	0	0
0	0	1	1	0
1	0	1	1	1
1	0	1	0	1
0	0	0	1	0
1	0	0	1	1
1	1	0	1	1
0	0	0	0	0

CH1-通路1
CH2-通路2
CH3-通路3
0-电磁阀失电
1-电磁阀触发
*适用于-7

2oo3带通用旁通阀，带诊断功能

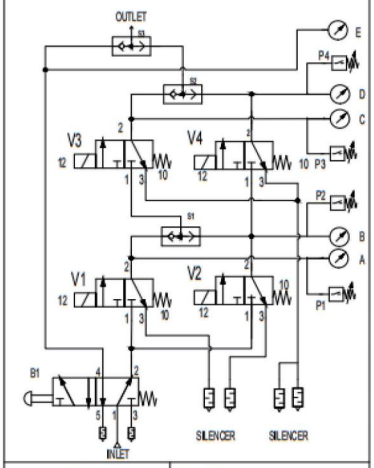

V1-阀1
V2-阀2
V3-阀3
V4-阀4

B1-旁通阀
S1、S2、S3-梭阀
A、B、C、D、E-压力表
P1、P2、P3、P4-压力开关

气路9

2oo3带独立隔离阀，带诊断功能

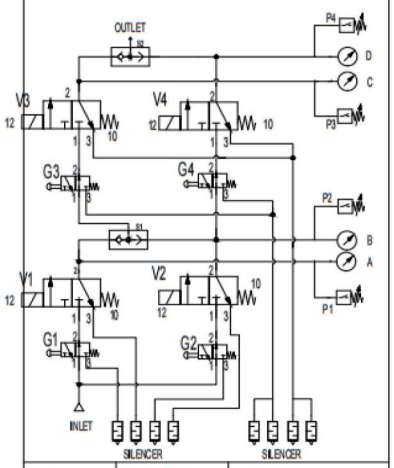

V1-阀1
V2-阀2
V3-阀3
V4-阀4

G1-独立隔离阀1
G2-独立隔离阀2
G3-独立隔离阀3
G4-独立隔离阀4

S1-梭阀1
S2-梭阀2
A、B、C、D压力表
P1、P2、P3、P4压力开关

气路A

2oo3真值表(*)				
CH1		CH2	CH3	输出
V1	V4	V2	V3	
1	0	0	0	0
1	0	1	0	0
1	0	1	1	1
1	1	1	1	1
0	0	1	0	0
0	0	1	1	1
0	1	1	1	1
0	1	1	0	1
0	0	0	1	0
0	1	0	1	0
1	1	0	1	1
1	0	0	1	1
0	1	0	0	0
1	1	0	0	0
1	1	1	0	1
0	0	0	0	0

CH1-通路1
CH2-通路2
CH3-通路3
0-电磁阀失电
1-电磁阀触发
*适用于-8，9，A

阀体的型号规格表

类型		材料		功能形式		连接型式		阀体接口		控制逻辑	
代码	选项	代码	选项	代码	选项	代码	选项	代码	选项	代码	选项
A	直动式	A	铝合金	缺省	冗余型	N	NPT	2	1/4	B	冗余 1oo2
B	先导式	D	316			G	G 螺纹	4	1/2	C	冗余 2oo2
		E	316L			T	NAMUR			D	冗余 2oo3
		F	316SS								

参数-1oo2(2oo2)直动系列冗余阀组

1oo2（2oo2）/2oo3 冗余阀组										
管径	通径	流量系数		工作压差		功耗	可选电磁头			
(1)	mm	gal/h	L/min	Min	Max	W	SV01	SV02/04	SV05	SV06
1/4	5.7	0.76	11.25	0	10	≤2	●	-	●	-
1/4	5.7	0.76	11.25	0	10	≤4	●	●	●	●
1/4	5.7	0.76	11.25	0	10	≤10	●	●	●	●
1/4	5.7	0.76	11.25	0	10	>10	●	●	●	●
1/4	12	1.9	28.5	0	10	≤10	●	●	●	●
1/4	12	1.9	28.5	0	10	>10	●	●	●	●
1/2	12	1.9	28.5	0	10	≤10	●	●	●	●
1/2	12	1.9	28.5	0	10	>10	●	●	●	●

1oo2(2oo2)简易冗余阀组+SV02电磁头(单位:mm,重量:11kg)

*1oo2不带在线维护,不带诊断功能;2oo2不带在线维护,不带诊断功能;外形尺寸相同,适用于气路1和气路3

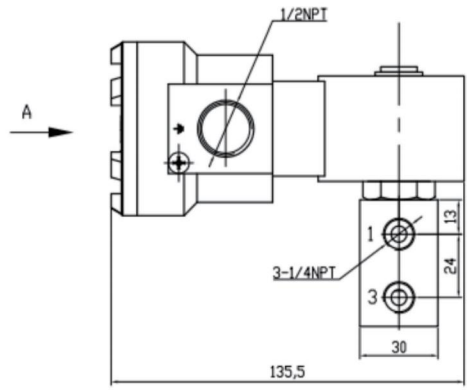

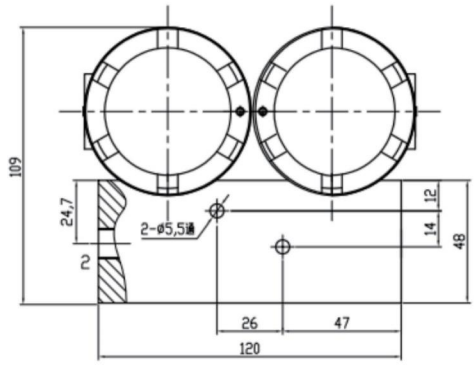

1oo2(2oo2)简易冗余阀组+SV02电磁头(单位:mm,重量:11kg)

*1oo2不带在线维护,不带诊断功能;2oo2不带在线维护,不带诊断功能;外形尺寸相同,适用于气路1和气路3

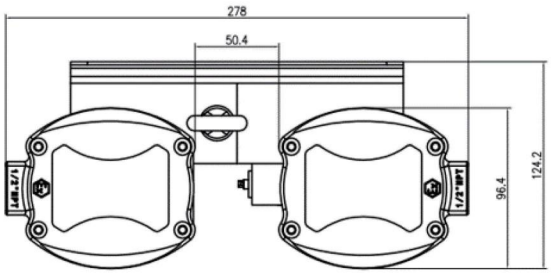

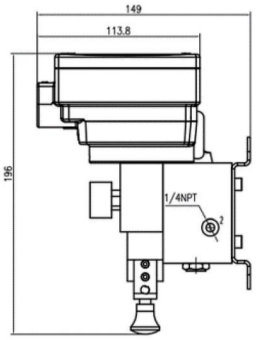

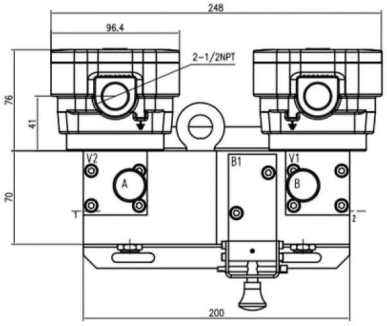

2oo2冗余阀安装尺寸(单位:mm,重量:14.2kg)

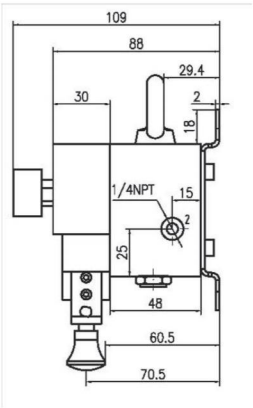

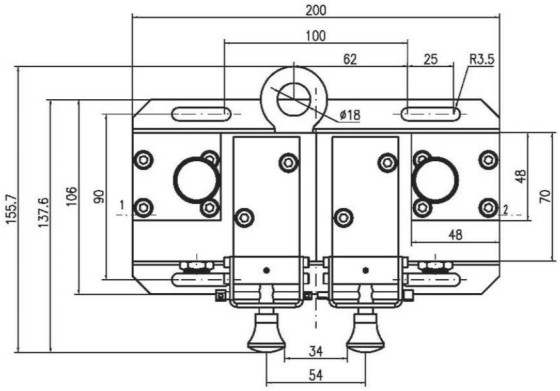

2oo2冗余阀组+SV01电磁头（单位：mm，重量：16kg）

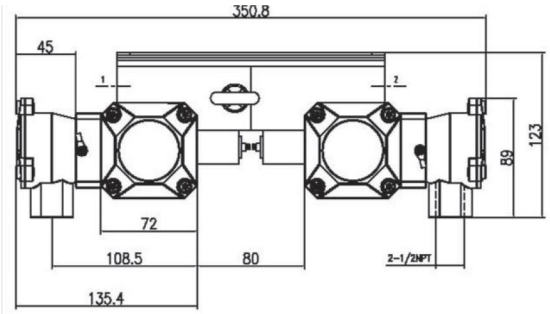

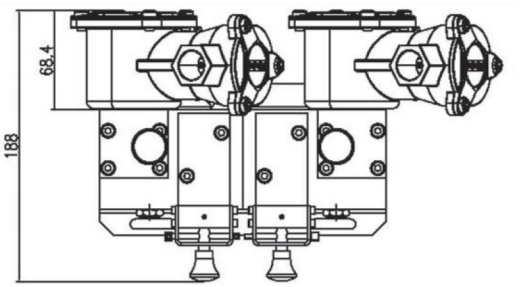

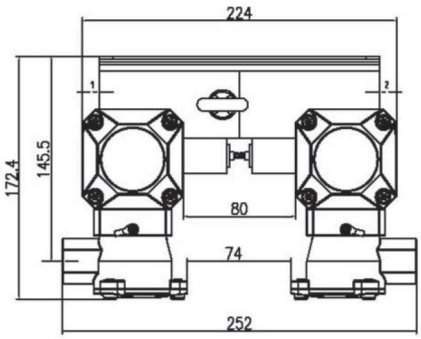

2oo2冗余阀组+SV02电磁头（单位：mm，重量：15.8kg）

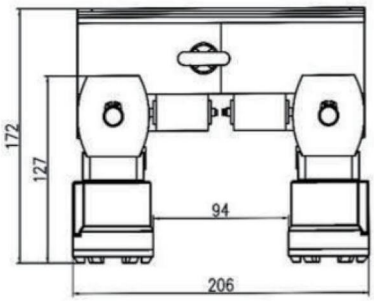

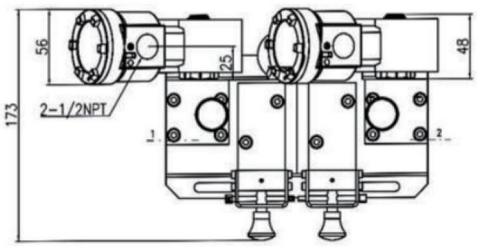

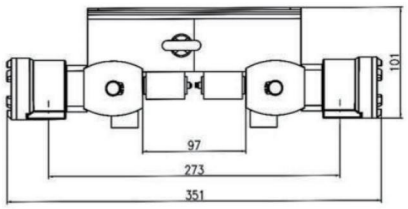

2oo2冗余阀组+SV04电磁头(单位:mm,重量:15.5kg)

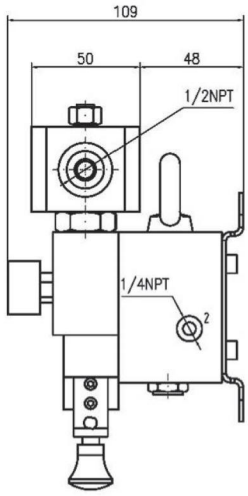

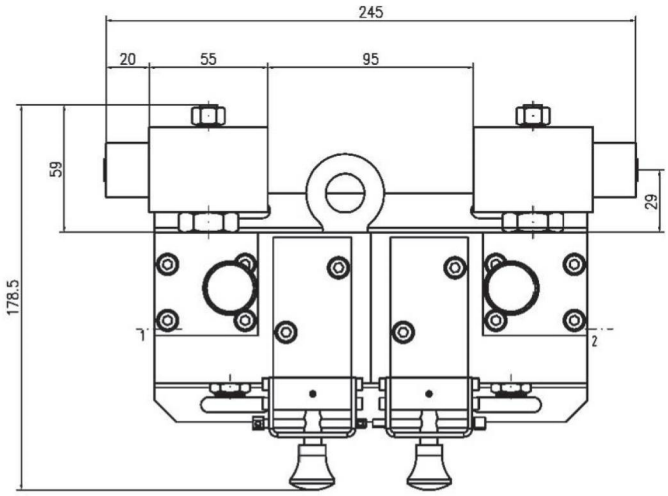

2oo2冗余阀组+SV05电磁头(单位:mm,重量:18kg)

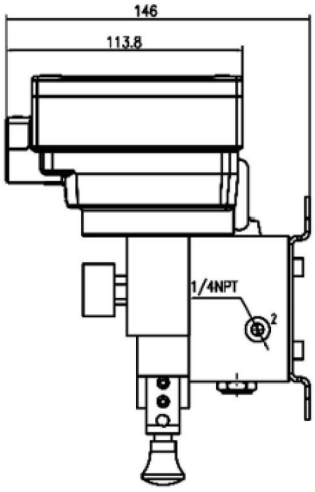

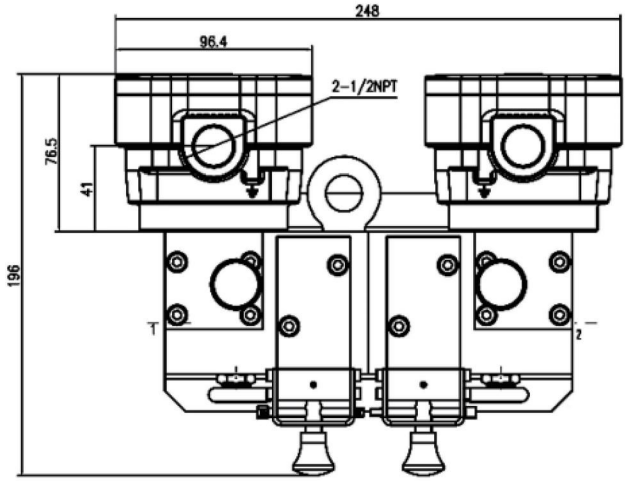

2oo3冗余阀组+SV01电磁头（单位：mm，重量：35kg）

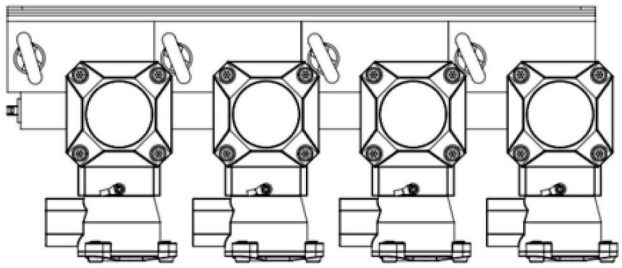

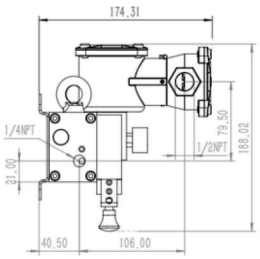

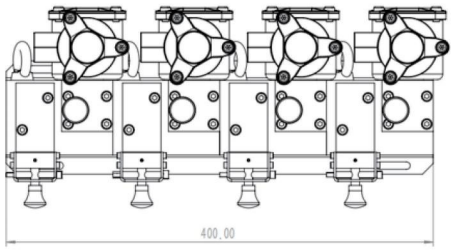

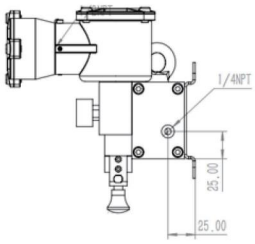

2oo3冗余阀组+SV02电磁头（单位：mm，重量：32.2kg）

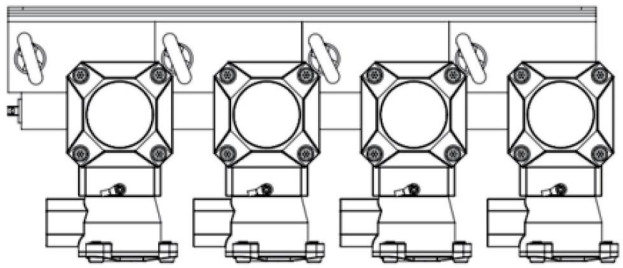

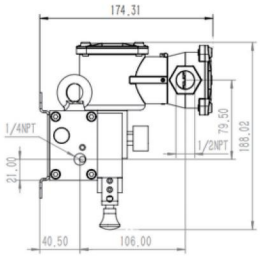

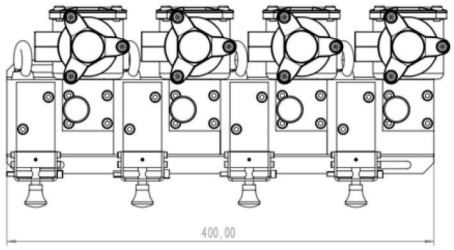

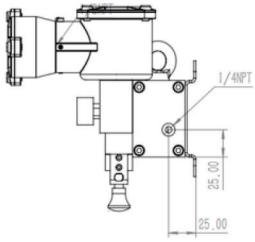

2oo3冗余阀组+SV05电磁头(单位:mm,重量:36kg)

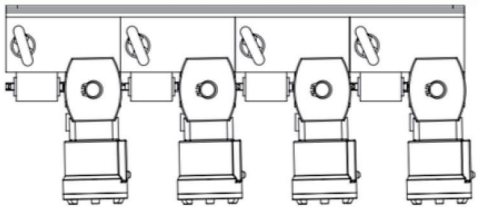

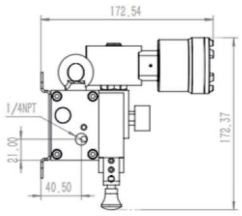

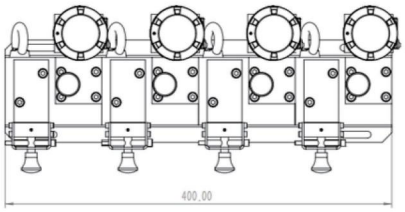

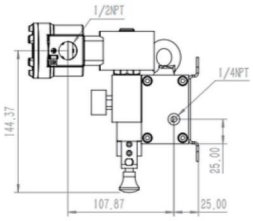

先导系列的冗余阀组1oo2/2oo2

参数-1oo2(2oo2)先导系列冗余阀组

1oo2（2oo2）/2oo3 冗余阀组											
管径	通径	流量系数		工作压差		功耗	可选电磁头				
(1)	mm	gal/h	L/min	Min	Max	W	SV 01	SV 02/04	SV 05	SV 06	SV 07
1/4	5.7	0.76	11.25	0	10	≤2	●	-	●	-	-
1/4	5.7	0.76	11.25	0	10	≤4	●	●	●	●	●
1/4	5.7	0.76	11.25	0	10	≤10	●	●	●	●	●
1/4	5.7	0.76	11.25	0	10	>10	●	●	●	●	●
1/4	12	1.9	28.5	0	10	≤10	●	●	●	●	●
1/4	12	1.9	28.5	0	10	>10	●	●	●	●	●
1/2	12	1.9	28.5	0	10	≤10	●	●	●	●	●
1/2	12	1.9	28.5	0	10	>10	●	●	●	●	●

先导结构1oo2电磁阀原理图

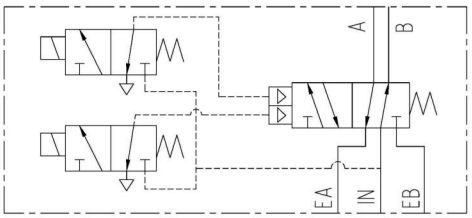

先导结构2oo2电磁阀原理图

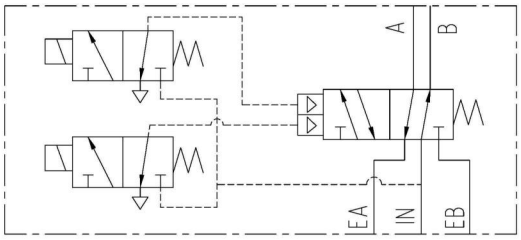

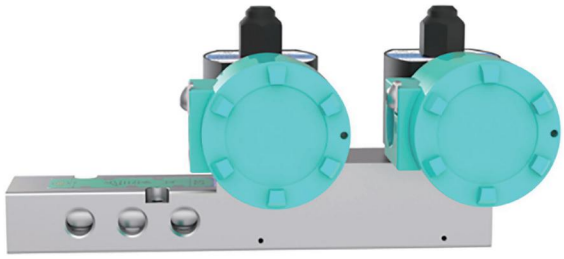

注:先导结构不可选在线更换功能,详情请咨询SICC公司销售人员

尺寸(mm)

2位5通先导系列的冗余阀组1oo2/2oo2尺寸图(单位:mm,重量:11kg)

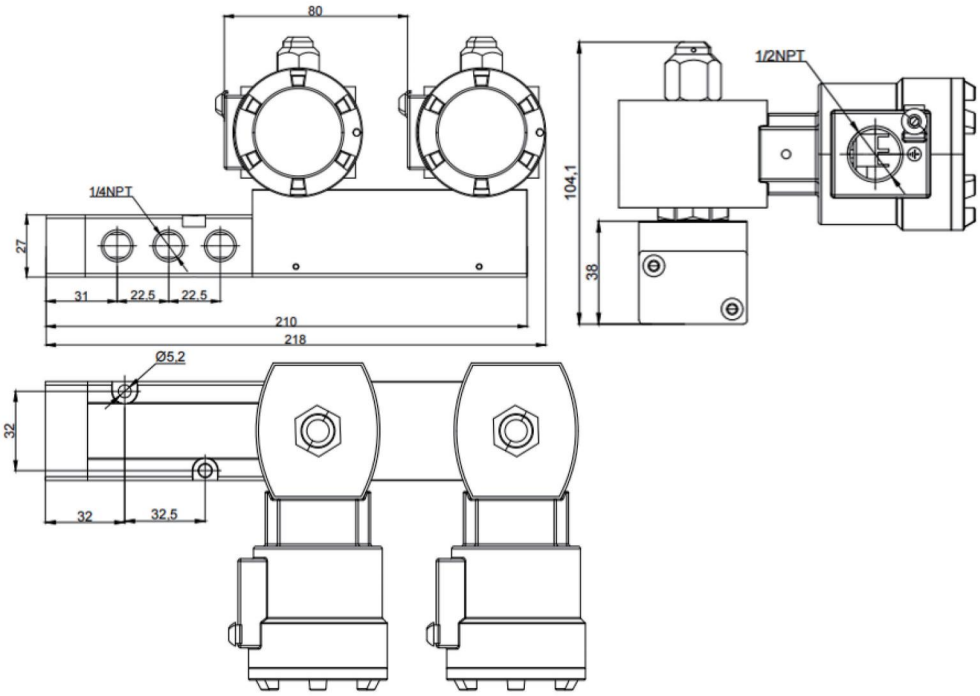

3/2-5/2气控阀

气控阀，采用隔套式滑阀结构，有效降低密封圈的磨损，大幅提高使用寿命，密封可靠，管接式和NAMUR式一体化设计，性价比更优，密封材质可选，有HNBR、VITON等耐低温材料，（氢化丁腈和氟橡胶）广泛应用于电力、油气、化工、制药、冶金等行业。

特点

- 隔套式滑阀结构，工作寿命更长
- 气源接管口径1/2"NPT
- 符合ANSI1.20.3
- 信号气源接口1/8"NPT
- 大流量
- 适用于敏感区域，如洁净室、制药、视频等
- 整体结构设计符合IEC规范
- 标准介质为：空气、水、惰性气体

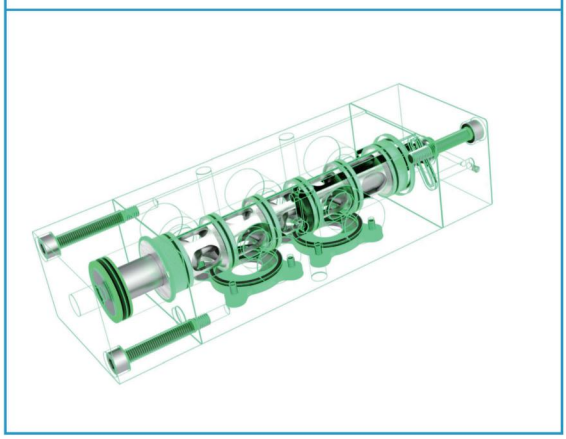

主要部件材质

部件名称	材质
阀体	铝合金、316 不锈钢
阀杆	316不锈钢
阀芯弹簧	304不锈钢
隔套	铝合金6061
活塞	POM
密封件	VMQ

基本参数

SSAM 贴面（NAMUR）/SSAV 管接式气控阀								
型号	通径	接管螺纹	环境温度/℃	工作压力/MPa	介质温度/℃	流量 L/min	换向时间	重量/kg
SSAM5218	5	1/4	-45~80	0.2~1.0	-20~80	1200	35ms	0.3
SSAM3218	5	1/4	-45~80	0.2~1.0	-20~80	1200	35ms	0.25
SSAM5318	8	1/4	-45~80	0.2~1.0	-20~80	1700	35ms	0.61
SSAM3318	8	1/4	-45~80	0.2~1.0	-20~80	1700	35ms	0.55
SSAM5515	12	3/8	-45~80	0.2~1.0	-20~80	2400	35ms	1.07
SSAM3514	12	1/2	-45~80	0.2~1.0	-20~80	2400	35ms	1
SSAV5218	5	1/4	-45~80	0.2~1.0	-20~80	1200	35ms	0.3
SSAV3218	5	1/4	-45~80	0.2~1.0	-20~80	1200	35ms	0.25
SSAV5318	8	1/4	-45~80	0.2~1.0	-20~80	1700	35ms	0.61
SSAV3318	8	1/4	-45~80	0.2~1.0	-20~80	1700	35ms	0.55
SSAV5515	12	3/8	-45~80	0.2~1.0	-20~80	2400	35ms	1.07
SSAV3514	12	1/2	-45~80	0.2~1.0	-20~80	2400	35ms	1

尺寸(mm)

2位3通气控阀管接式外形尺寸图

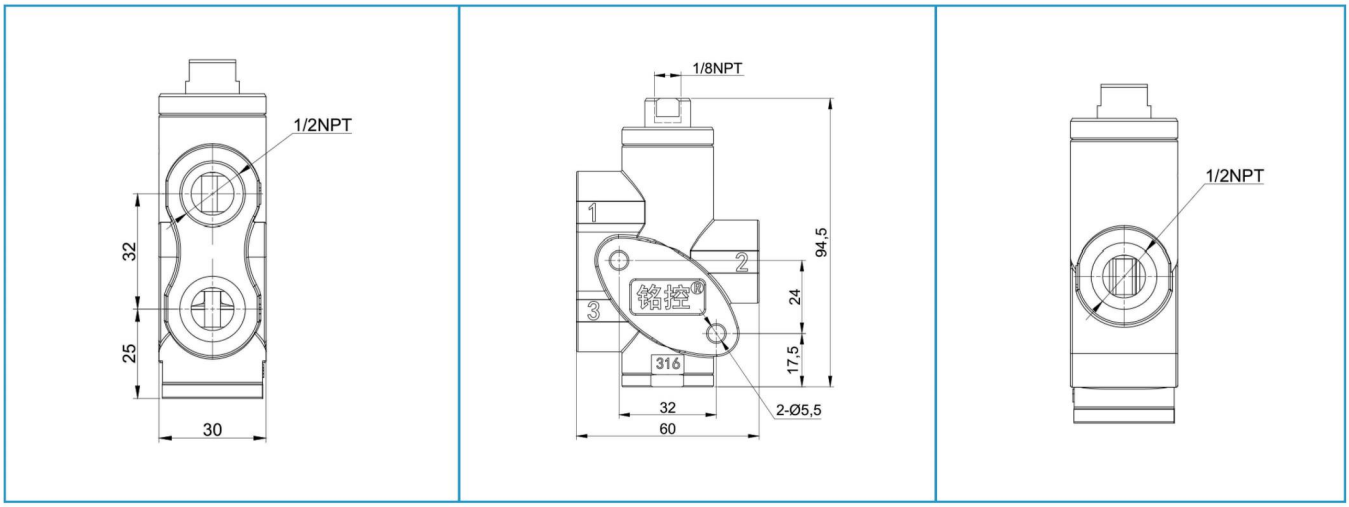

1/2不锈钢气控阀NAMUR式/管接式外形尺寸图

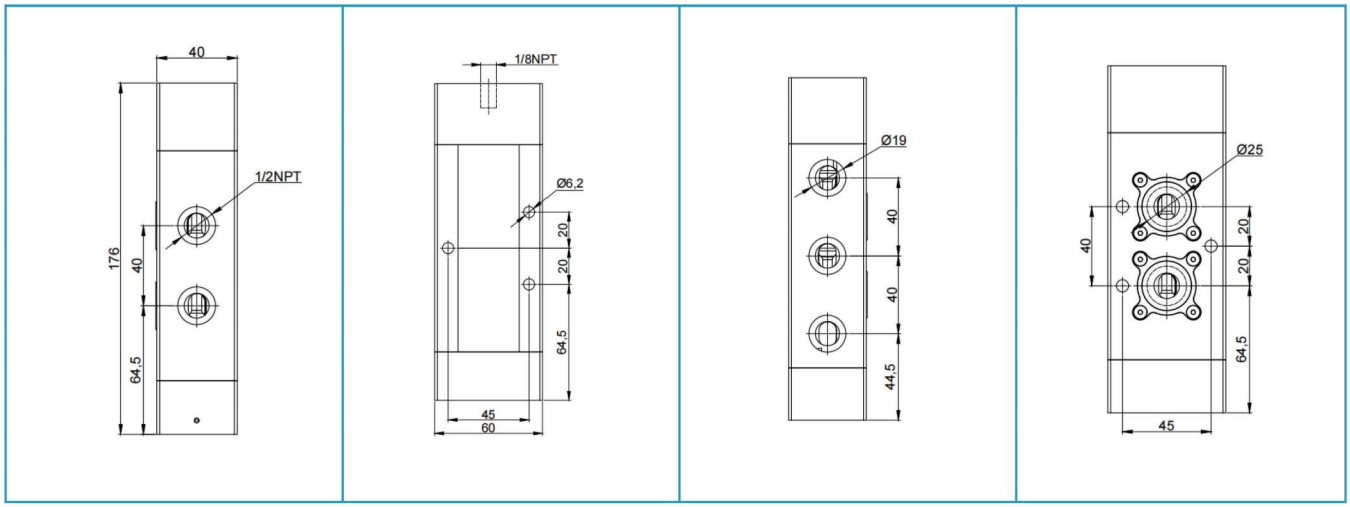

1/2不锈钢气控阀NAMUR式/管接式外形尺寸图

贴面配件	x2	x2	
管接配件	x2		

DCFC100工况在线监测系统

产品特点

- 阀门本体可通过Modbus输出温度、湿度、电流数据。支持24V供电。
- 采用阀门专用无线通讯模块，电子集成电路，工作稳定，使用寿命长。
- 支持物联网协议，最高可接入64个节点，覆盖范围视情况100-300米。
- 设备主管页面包含四个模块：数据预览、设备状态、最新报警和当前采集数据。
- 综合分析的设备信息模块，可以对设备进行数据的诊断分析，可以查看或操作设备报警、体检、案例、诊断报告等，并可显示为监测模式。
- 可对已关闭的报警处理信息、系统状态、待处理故障等进行数据查询和导出。
- 对当前用户下的设备的报警级别，报警时间，设备状态，故障类型统计，满足不同企业对于数据统计的需求。

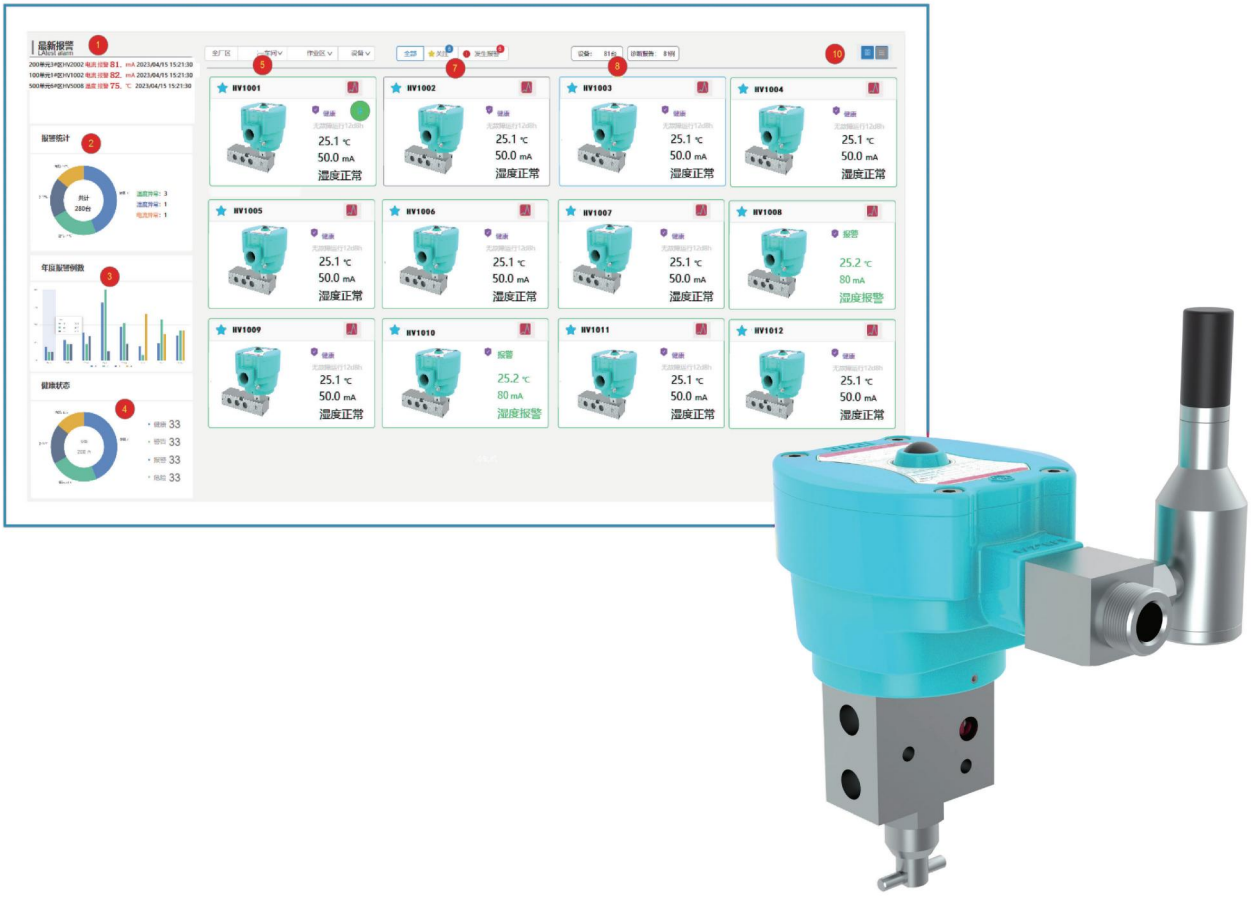

订购说明

SICC电磁阀的订购代码由 电磁头代码-阀体代码-附加功能代码 三段组成

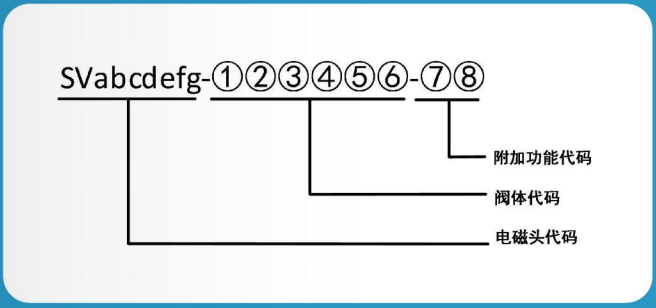

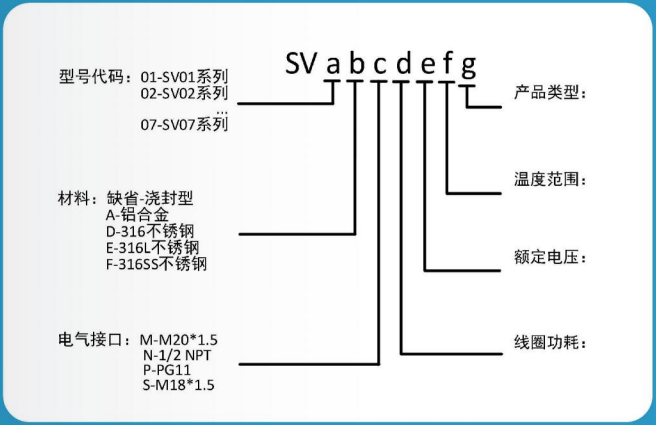

产品选型指导

第一步

选择电磁头的规格型号，包括壳体材质，螺纹，电压，功耗及环境温度。

第二步

选择阀体规格型号，包括动作方式，材料，通道，连接方式及控制逻辑。

第三步

选配需要的附加功能。

温馨提示
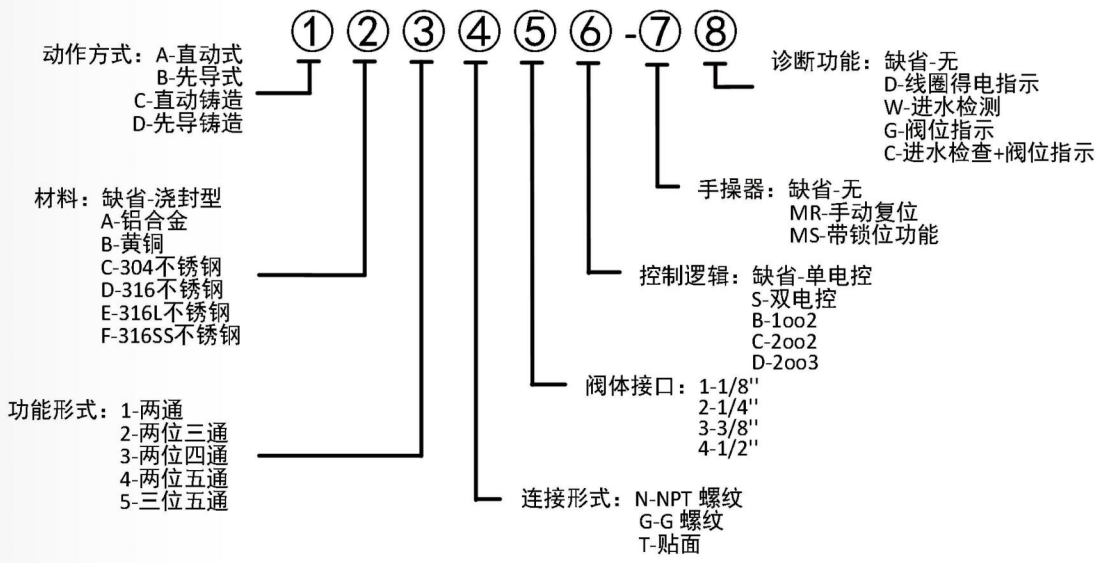
- 确定使用温度没有超出电磁阀参数及铭牌标明的许用温度范围
- 本样本中的参数如有错误或标注不清晰，请与SICC的销售经理联系
- 样本中展示为标准系列产品，客户如有定制需求可与SICC的销售或技术支持联系